2017 m. sausio 1 d.
versija

International Rail Transport Committee Comite
international des transports ferroviaires
Tarptautinis geležinkelių transporto komitetas

CUV vagono važtaraščio žinynas (GLW-CUV)

Galioja nuo 2017 m. sausio 1 d.

Viešai prieinamas dokumentas

Pagal CIT įstatų 2.5 a) papunktį pateikiamas dokumentas yra **rekomendacinio pobūdžio** ir įpareigoja CIT narius, kai jie perima šias nuostatas (pasirinkimo (Opting-in) principas).

© 2017 Tarptautinis geležinkelių transporto komitetas (CIT)
www.cit-rail.org

Papildymo Nr.	Priderinti punktai	Galioja nuo

Ankstesnes versijas galima rasti čia: http://www.cit-rail.org/de/waqenverwendunq/

Turinys

Puslapis

0 Santrumpos – sąvokos ... 5
1 Žinyno tikslas ... 6
5 Eismo apribojimai ... 8
6 Pagrindas ... 9
7 Elektroninio keitimosi važtaraščio duomenimis sutartis (EDI sutartis) ... 9
8 Spaudiniai ... 9
9 Mišrioji sistema ... 9
10 Pavyzdys ... 10
11 Išankstinė apmokėjimo sąskaita ... 11
12 Papildomas nurodymas ... 11
13 Vežimo kliūtis ... 11
14 Perdavimo kliūtis ... 11
15 Kalbos ... 11
16 Dokumentų įforminimas ir rengimas ... 11
17 Įsigaliojimas ... 12
18 Pereinamojo laikotarpio nuostatos ... 12
Elektroniniam važtaraščiui keliami funkciniai ir teisiniai reikalavimai ... 1
3 Pranešimų turinys ir prieigos prie duomenų teisės ... 14
5 Mišrioji sistema ... 22
6 Trikdžiai / informacinės sistemos neveikimas ... 23
1 Kalbos ... 24
2 Vagono važtaraščio skiltys ir turinys ... 24
Važtos mokesčio apskaičiavimo lentelės ... 25
Išlaidų sąrašas ... 27
1 Bendroji informacija ... 27
2 A dalis: Išlaidos, susidarančios tiesiogiai teikiant vežimo paslaugas ... 28
3 B dalis: Papildomos rinkliavos ... 29
Atskirų pavadinimų paaiškinimas ... 29
CUV vagono važtaraščio nuostatai ir rekomendacijos ... 4
1 forma ... 4
2 Rekomendacija popieriui ir spalvai ... 4
3 Atskira sąskaita, skirta apmokėti tam tikrą maršruto ruožą ... 36
4b CUV mišriojo krovinių vežimo vagono važtaraščio pavyzdys ... 48
Vagono sąrašo turinio paaiškinimai ... 5
Išankstinė apmokėjimo sąskaita ... 6
Papildomas nurodymas ... 12
1 Bendroji informacija ... 12
2 Veiksmai ... 12
3 Forma ... 12

Ordre ulterieur – Papildomas nurodymas 68
Pranešimas apie krovinio vežimo kliūtį – siuntėjo nurodymai 8
Empechement au transport – Vežimo kliūtis 70
Pranešimas apie krovinio išdavimo kliūtį – siuntėjo nurodymai 9
1 Bendroji informacija 9
2 Veiksmai 9
3 Forma 9
Empechement ä la livraison – Išdavimo kliūtis 72
Valiutų pavadinimai ir kodai 73
0

Priedai

1 Elektroniniam važtaraščiui keliami funkciniai ir teisiniai reikalavimai
2 Vagono važtaraščio turinio paaiškinimai
3 Išlaidų sąrašas
4 CUV vagono važtaraščio nuostatai ir rekomendacijos
4a CUV vagono važtaraščio pavyzdys
4b CUV mišriojo krovinių vežimo vagono važtaraštis
5 Vagono sąrašo turinio paaiškinimai
6 Išankstinė apmokėjimo sąskaita
7 Papildomas nurodymas
8 Pranešimas apie krovinio vežimo kliūtį – siuntėjo nurodymai
9 Pranešimas apie krovinio perdavimo kliūtį – siuntėjo nurodymai
10 Valiutų pavadinimai ir kodai

A. Bendroji dalis

0 Santrumpos – sąvokos

Pradinė (išvykimo) stotis	Stotis, aptarnaujanti krovinių perėmimo vietą.
Siuntėjas	Turėtojas arba trečiasis asmuo, kuris veikia turėtojo vardu, kuris vežančiai GĮ (vežėjui) perduoda vežti tuščią vagoną, kaip vežimo priemonę (AW 9.1).
Galinė (atvykimo) stotis	Stotis, aptarnaujanti krovinių perėmimo vietą.
Elektroninio spaudinys	Ant popieriaus išspausdinti išsaugoti elektroninio važtaraščio įrašai važtaraščio spaudinys
AW	Bendroji krovininių vagonų naudojimo sutartis
CIM	Vienodasis teisės aktas, reglamentuojantis tarptautinio krovinių vežimo geležinkeliais sutartį
CIT	Tarptautinis geležinkelių transporto komitetas
CUV	Vienodieji teisės aktai, reglamentuojantys vagonų naudojimo sutartis tarptautinio krovinių vežimo geležinkeliais
DIUM	Vienodoji tarptautinio krovinių pervežimo atstumų lentelė (Distancier International Uniforme Marchandises)
Dokumentas	Bendras vagono važtaraščių arba jų lydimųjų priedų pavadinimas pagal GLV-CIM 2 priedo 9 skiltį paaiškinimai, neatsižvelgiant į tai, ar turima elektroninė arba popierinė jų forma
EDI	Elektroninis keitimasis duomenimis tarp informacinių sistemų EDI pranešimai
EDI pranešimas	Duomenų rinkinys, kuris struktūruotas laikantis leidžiamo standarto ir pateikiamas tokia forma, kurią galima nuskaityti elektroniniu, automatiniu būdu ir vienareikšmiškai tvarkyti
Elektroninis vagono važtaraštis	Elektroniniu būdu išsaugoti duomenų įrašai, perteikiantys važtaraščio esmę
ES	Europos Sąjunga
Geležinkelio įmonė (vežėjas)	Kiekviena privati arba viešoji įmonė, turinti licenciją pagal galiojančius ES teisės aktus, o jos / GĮ (vežėjas) pagrindinė veikla – krovinių ir / arba keleivių vežimas geležinkeliais be to, ši įmonė turi užtikrinti trauką; ši sąvoka taikoma ir toms įmonėms, kurios užtikrina tik trauką.
Geležinkelio registracijos stotis; Geografinė zona *)	Geležinkelio registracijos stotis: nurodyta stotis, užrašyta ant vagono, į kurią grąžinami tušti vagonai, jeigu turėtojas nedavė nurodymų. Geografinė zona *): apima kelias geležinkelio stotis tam tikrame įvardintame regione; tuščias vagonas turi būti grąžintas į vieną iš regioninių geležinkelio stočių, kai turėtojas neduoda nurodymų. *) suprasti kaip „Geografinė registracijos zona“
PVM	Pridėtinės vertės mokestis
Popierinis vagono važtaraštis	Popierinis dokumentas, perteikiantis vagono važtaraščio esmę
RID	Pavojingų krovinių tarptautinio vežimo geležinkeliais taisyklės
UIC	Tarptautinė geležinkelių sąjunga
Vagono važtaraštis	Elektroniniai duomenų įrašai arba popierinis dokumentas, kurie / kuris „lydi“ tuščius vagonus pagal AW
Vagono turėtojas arba turėtojas	Žymi fizinį arba juridinį asmenį, kuris naudoja vagoną kaip pervežimo priemonę kaip savininkas arba įgaliotas atstovauti asmuo ir kaip vagono turėtojas yra įrašytas į atitinkamą oficialių transporto priemonių registrą, arba, kai vagonas nėra registruotas atitinkamame oficialiame transporto priemonių registre arba toks registras neegzistuoja, fizinis arba juridinis asmuo, kuris AW biurui deklaravo, jog yra vagono turėtojas.

1 Žinyno tikslas

Šiame žinyne pateikiamos taisyklės, kaip tvarkyti vagono važtaraštį ir kitus dokumentus, siunčiamus su tuščiais vagonais kaip vežimo priemonėmis (žr. AW 14.2 straipsnį).

Šie dokumentai gali būti parengti elektronine arba popierine forma.

Procedūra, skirta rengti dokumentus elektroniniu būdu ir suderinta tarp naudojimo sutarties šalių, turi užtikrinti, kad juose pateikiami duomenys įforminimo metu būdu tikslūs ir patikimi. Procedūra, suderinta tarp naudojimo sutarties šalių, kai norima papildyti arba pakeisti elektroninį vagono važtaraštį, kuriame turi būti pripažįstami atlikti pakeitimai. Todėl turi būti sudaryta galimybė gauti taip pat ir pirminius, elektroniniame vagono važtaraštyje nurodytus duomenis. Elektroninis vagono važtaraštis turi būti patvirtintas (autentifikuotas). Jį patvirtinti galima elektroniniu parašu arba kitu tinkamu būdu.

2 Taikymo sritis

Išskyrus specialųjį susitarimą, šis žinynas galioja siuntų, kurias vežant turėtojo-vežančios GĮ (vežėjo) santykiams taikoma AW, atžvilgiu.

Jeigu vagonui taikytini muitinės formalumai, toks vagonas dokumentuose nurodomas kaip vežamas krovinys. Jam taikytini CIM Vienodieji teisės aktai (žr. CIM 24 str.). Vagonui taikomi muitinės formalumai, kertant muitinės sieną, pirmiausia, kai krovinys perduodamas
- prieš ir po nuomos
- prieš vežant valyti ir po valymo
- prieš vežant remontuoti ir po remonto
- prieš vežant tikrinti ir po tikrinimo
- prieš vežant modernizuoti ir po modernizavimo
- prieš vežant pirkti arba parduoti
- vežant utilizuoti.

Bet AW sąlygos šiam vagonui vis tik toliau taikomos, jeigu tai neprieštarauja CIM Vienodiesiems teisės aktams.

2 pastraipoje išvardytais atvejais vagonas gali būti grąžintas naudotas kaip pervežimo priemonė, laikantis Sąjungos muitų kodekso arba atitinkamų nacionalinių muitų teisės aktų (pirmiausia susijusių su pakrova), visgi, kaip pervežimo priemonė (NHM 9921.10-9921.40 arba 9922.10–9922.40),
- kai jis buvo naudojamas kaip pervežimo priemonė trečioje šalyje, o vagoną buvo leista naudoti pervežimui ES valstybėje narėje ir jei jis grąžinamas į ES valstybę narę arba
- kai jis buvo naudojamas kaip pervežimo priemonė ES valstybėje narėje, o vagoną buvo leista naudoti trečioje šalyje ir jei jis grąžinamas atgal į šią šalį.

B. Bendrosios elektroninio /

popierinio vagono važtaraščio nuostatos

3 Vagono važtaraščio forma ir turinys

Tuščio vagono kaip pervežimo priemonės gabenimas nustatomas vagono važtaraštyje, atitinkančiame **1 priedo** (elektroninis vagono važtaraštis) arba **2 priedo** (popierinis vagono važtaraštis) reikalavimus.

Jeigu nėra susitarta kitaip, vagono važtaraštis turi būti įforminamas kiekvienam vagonui.

Svetainėjewww.cit-rail.org yra parengtos atsisiunčiamos CUV vagono važtaraščio formos, skirtos užpildyti, spausdinti ir perduoti elektroniniu būdu

4 Išlaidų apmokėjimas

4.1 Išlaidų apibrėžimas

Tarp perėmimo (priėmimo) ir perdavimo vietų susidarančios išlaidos apima:

a) vežimo išlaidas, t. y., visas su vežimu ir juo susijusių paslaugų išlaidas;

b) papildomas rinkliavas, t. y., išlaidas už GĮ (vežėjo) suteiktas papildomas paslaugas;

c) kitas išlaidas, kurias GĮ (vežėjas) apskaičiuoja, remdamasis atitinkamais išlaidas įrodančiais dokumentais.

Jeigu dėl išlaidų skaičiavimo nėra susitarta, taikomi atitinkamas paslaugas pagal naudojimo sutartį teikiančios GĮ (vežėjo) kainoraščiai, tarifai ir sąlygos.

4.2 Išlaidų sąrašas

Su vežimu susijusių paslaugų ir papildomų rinkliavų bendrųjų sąnaudų sąrašas pateiktas 3 priede

4.3 Žymos apie išlaidų apmokėjimą

Jeigu nėra kitaip susitarta, vadovaujantis toliau nurodytomis žymomis, išlaidas GĮ (vežėjui), išsiunčiant krovinį, apmoka siuntėjas arba gavėjas – GĮ (vežėjui), pristačius krovinį.

Žyma	Reikšmė
a) Sumokėta, prireikus iki X	Siuntėjas apmoka vežimo išlaidas, prireikus iki X (X reiškia punktą, kuriame baigiasi vieno tarifo galiojimas ir įsigalioja kitas).
a) Sumokėta, įskaitant ... prireikus iki X	Siuntėjas sumoka vežimo išlaidas ir nurodytas papildomas rinkliavas, prireikus, iki X (X reiškia punktą, kuriame baigiasi vieno tarifo galiojimas ir įsigalioja kitas).
c) išvežant iš gamyklos (EXW)	Visas išlaidas apmoka gavėjas.

Jeigu vežėjas nustato, kad trūksta duomenų apie išlaidų mokėjimą, jie neatitinka kitų važtaraščio įrašų arba, kad iš siuntėjo pateiktų duomenų yra neaiškūs jo ketinimai, jis turi atkreipti į tai siuntėjo dėmesį. Jeigu siuntėjas nepapildo ar neištaiso važtaraščio duomenų arba jeigu nėra galimybės su juo susisiekti, visos be išimčių išlaidos tenka siuntėjui.

4.4 Išankstinis išlaidų apmokėjimas

GĮ (vežėjas) gali pareikalauti iš anksto apmokėti išlaidas arba kitų garantijų.

4.5 Valiutų sąrašas

Vagono važtaraštyje naudotinų valiutų pavadinimų ir kodų sąrašas pateikiamas **10 priede.**

4.6 Valiutų kursas

Jeigu skaičiuojant išlaidas, būtina konvertuoti valiutą, konvertavimo kursas taikomas taip:

- vagono perėmimo dienos išlaidos tenka siuntėjui;
- vagono perdavimo dienos išlaidos tenka gavėjui.

5 Eismo apribojimai

Eismo apribojimo atvejais, krovinio gabenimą galima visiškai ar iš dalies sustabdyti.

Apie tokius eismo apribojimus nedelsiant tinkamai raštu turi būti informuotas susijęs siuntėjas.

C. Elektroninis vagono važtaraštis

6 Pagrindas

Vagono važtaraštis ir lydimieji dokumentai gali būti įforminamas elektroninių

duomenų įrašų forma (žr. AW 14.2 straipsnį).

7 Elektroninio keitimosi važtaraščio duomenimis sutartis (EDI sutartis)

Vežančioji GĮ (vežėjas) ir siuntėjas susitaria dėl keitimosi pranešimais ir elektroninio vagono važtaraščio duomenimis EDI sutartyje.

8 Spaudiniai

Esant poreikiui elektroninis vagono važtaraštis išspausdinamas ant popieriaus.

Elektroninio vagono važtaraščio spaudinio parengimo ir naudojimo taisyklės. yra aptartos **1 priede.**

9 Mišrioji sistema

Tam, kad elektroninį vagono važtaraštį – tikintis jo plataus įgyvendinimo – būtų galima naudoti geležinkelio linijos ruožuose, galima susitarti dėl mišriosios sistemos. Tai leidžia vieno ir to paties vežimo eigoje naudoti skirtingas duomenų laikmenas (popierinį vagono važtaraštį, elektroninį vagono važtaraštį, jo spaudinį, kuris naudojamas kaip popierinis važtaraštis).

Jeigu vagono važtaraštis spausdinamas spausdintuvu, antroji pusė, prireikus, išvykstant išspausdinama ant atskiro lapo. Jeigu antra lapo pusė neatspausdinama ir kelyje atsiranda išlaidos, tai CUV vagono važtaraščio 1–3 lapai naudojami kaip papildomi lapai ir pritvirtinami prie vagono važtaraščio originalo.

D. Popierinis vagono važtaraštis

10 Pavyzdys

Pagrindinės sąlygos, keliamos vagono važtaraščio popieriui pateikiamos **4 priede**. Vagono važtaraščio pavyzdys **4a priede,** o mišriojo krovinių vežimo vagono važtaraščio pavyzdys **4b priede**

Kai naudojant popierinį važtaraštį su vienu vieninteliu vagono važtaraščiu vežami keli vagonai, reikalingų vagonų sąrašų skaičius įrašomas į vagono važtaraštį; šie vagonų sąrašai pridedami prie važtaraščio.

Vagonų sąrašai yra sudėtinė popierinio važtaraščio dalis.

Vagono sąrašo turinys paaiškintas **5 priede.**

E. Kiti dokumentai

11 Išankstinė apmokėjimo sąskaita

Jeigu priimant krovinį negalima tiksliai nustatyti išlaidų, kurių mokėjimą perima

siuntėjas, sumos, tai tokios išlaidos turi būti išskaičiuotos iš siuntėjo ne vėliau kaip per 30 dienų nuo siuntos perdavimo termino pabaigos. Naudojant popierinį vagono važtaraštį, šios išlaidos įrašomos į išankstinę apmokėjimo sąskaitą pagal **6 priedo** pavyzdį.

12 Papildomas nurodymas

CIM 18 straipsnio 1 § ir 19 1–6 § atsižvelgiant į atitinkamus pakeitimus (mutatis mutandis) taikoma teisė disponuoti vagonais ir naudojimasis šia teise. Visgi, vagonais turi teisę disponuoti tik siuntėjas.

Vykdymo sąlygos ir naudojami dokumentai aptarti **7 priede.**

13 Vežimo kliūtis

CIM 18 straipsnio 20 § ir 22 1–6 § atsižvelgiant į atitinkamus pakeitimus (mutatis mutandis) taikoma vežimo kliūčiai ir jos pasekmėms. Visgi, duoti nurodymus turi teisę tik siuntėjas.

Vykdymo sąlygos ir naudojami dokumentai aptarti **8 priede.**

14 Perdavimo kliūtis

CIM 18 straipsnio 21 § ir 22 1–6 § atsižvelgiant į atitinkamus pakeitimus (mutatis mutandis) taikoma vagono išdavimo gavėjui kliūčiai ir jos pasekmėms. Visgi, duoti nurodymus turi teisę tik siuntėjas.

Vykdymo sąlygos ir naudojami dokumentai aptarti **9 priede.**

15 Kalbos

Dokumentai pagal pateiktus 11–14 punktus turi būti išspausdinti viena ar keliomis kalbomis, viena iš kurių turi būti vokiečių, anglų arba prancūzų kalba. Specialiuosiuose susitarimuose, sudaromuose tarp GĮ (vežėjų), gali būti nustatyta kitaip.

16 Dokumentų įforminimas ir rengimas

Dokumentai pagal pateikiamus 11–14 punktus turi būti perduoti tinkamai surašyti. Siekiant paspartinti informacijos srautą, pirmenybė teikiama elektroninėms priemonėms tokioms, kaip internetas ar el. paštas. Šiuo tikslu www.cit-rail.org yra parengtos atsisiunčiamos formos, skirtos užpildyti, spausdinti ir perduoti elektroniniu būdu.

F. Baigiamosios ir pereinamojo laikotarpio nuostatos

17 Įsigaliojimas

Šis žinynas įsigalioja 2017 m. sausio 1 d.

18 Pereinamojo laikotarpio nuostatos

Tuštiems vagonams, kurie buvo perimti vežti iki 2017 m. sausio 1 d., taikomos AW ir jos vykdymo nuostatos, galiojusios perimamiems vežti vagonams.

Priedas 1

3 punktas

Elektroniniam važtaraščiui keliami funkciniai ir teisiniai reikalavimai

1 Bendroji informacija

Procedūra, dėl kurios susitaria turėtojas ir GĮ (vežėjas) tarpusavyje

pirmiausia turi užtikrinti

a) elektroninių dokumentų autentifikavimą (patvirtinimą)

b) duomenų saugą ir apsaugą;

c) galimybę paversti elektroninius dokumentus į skaitomuosius rašmenis ir parengti spaudinius;

d) įrašyti elektroniniame vagono važtaraštyje padarytus pakeitimus ir išsaugoti senąją informaciją;

e) saugoti duomenis, laikantis galiojančių senaties terminų, nacionalinės teisės ir EDI sutarties reikalavimų;

f) siunčiant pavojinguosius krovinius – visiškai ir neribojant disponuoti duomenimis apie pavojinguosius krovinius, kai GĮ (vežėjas) vykdo vidinę patikrą išvykstant ir kelyje (žr. UIC atmintinės 471-3, 5 punktą), taip pat pažeidimų, nelaimingų atsitikimų bei kontrolės atveju, kai kontroliuoja atsakingos institucijos (taip pat žr. RID 5.4.0 poskyrį).

2 Pranešimų srautas

2.1 Srauto diagrama

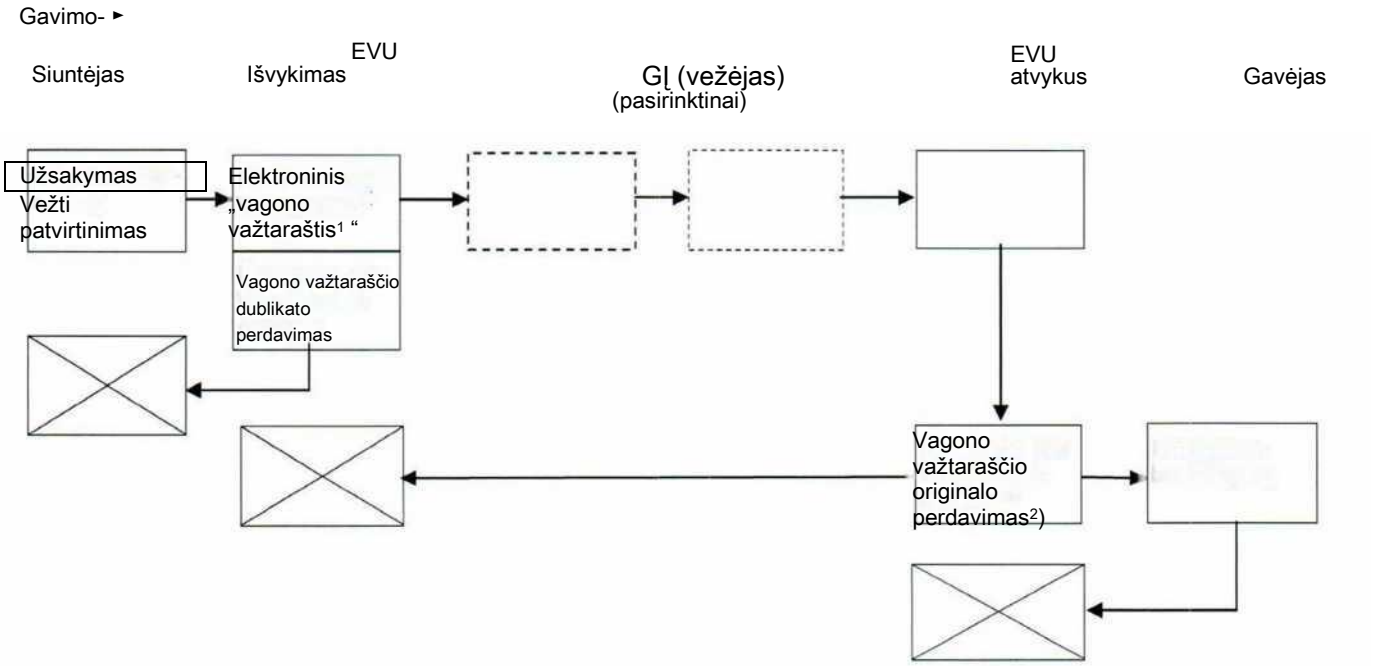

1) Teisę tvarkyti elektroninį vagono važtaraštį turi ta GĮ (vežėjas), kurios globoje yra vagonas. Esant poreikiui bet kuri GĮ (vežėjas) atnaujina elektroninį vagono važtaraštį. Jei prieš perduodant krovinį persiunčiamas pranešimas „Elektroninis važtaraštis“, GĮ (vežėjai) susitaria, kokiame pranešime fiksuojamas laikas, nuo kurio važtaraščio tvarkymas pereina iš vienos GĮ (vežėjo) kitai.

2) Pranešimas „Vagono važtaraščio originalo perdavimas “ pateikiamas vežančiajai GĮ (vežėjui), kuris perima vagoną, tik tada, jei dėl to buvo susitarta su paskutiniąja GĮ (vežėju). Į šį pranešimą gali būti įtraukti grąžinamos išankstinės apmokėjimo sąskaitos duomenys.

2.2 Lentelė

Toliau pateikiama bendroji lentelė apima

- EDI pranešimus, kuriais keičiamasi šioje sistemoje,
- atvejus, kai tokiais pranešimais turi būti keičiamasi,
- keitimosi duomenimis laiką,
- pranešimų siuntėją ir gavėją.

Bendrasis principas: Siunčiant EDI pranešimus, teisinės pasekmės atsiranda tik tuo metu, kai jie gaunami gavėjo kompiuterinėje sistemoje.

EDI pranešimai	Kokiu atveju	Kada	EDI siuntėjas / EDI gavėjas
Užsakymas vežti[1]	Vežti tuščią vagoną kaip vežimo priemonę	Vėliausiai perduodant vagoną	- Siuntėjas - GĮ (vežėjui) išvykstant
Elektroninis važtaraštis	Vagono lydėjimas; prireikus duomenų atnaujinimas: - Perdavimas iš vienos GĮ (vežėjo) kitai - Krovininių vagonų žalos akto surašymas - Perdavimas - Skundas	Vėliausiai perduodant vagoną kitam GĮ (vežėjui) arba gavėjui	- GĮ (vežėjui) išvykstant - Kitos GĮ (vežėjai)
Vagono važtaraščio dublikato perdavimas	Perėmus tuščią vagoną	Vėliausiai prieš išvažiuojant traukiniui	- GĮ (vežėjui) išvykstant - Siuntėjas
Vagono važtaraščio originalo perdavimas	Atvykus į paskirties vietą	Prieš vagoną perduodant disponuoti gavėjui	– GĮ (vežėjui) atvykstant Gavėjas / GĮ (vežėjui) išvykstant[2]
Gavimo patvirtinimas[3]	Perdavus vagoną gavėjui	Vėliausiai darbo dieną, einančią po vagono perdavimo	- Gavėjas - GĮ (vežėjas) atvykstant

3 Pranešimų turinys ir prieigos prie duomenų teisės

3.1 Komentarai dėl pranešimų turinio

Jei pranešime yra nurodyti neprivalomi duomenys, kituose pranešimuose jie tampa privalomais.

0 = privalomi duomenys
K = sąlyginiai duomenys (privalomi, jei įvykdyta sąlyga)
F = neprivalomi duomenys
* -

Sąstatams ir vagonų grupėms lentelės pirmos skilties **3.3** papunktyje * pažymėti duomenys, klientui ir GĮ (vežėjui) iš anksto susitarus, gali būti kartojami.

3.2 Komentarai dėl prieigos teisių prie duomenų

Prieiga prie vagono važtaraščio duomenų suteikiama tik tiems asmenims, kurie vienu metu sudarė EDI sutartį ir veža susijusį krovinį.

Išskiriami trys prieigos teisių tipai:

- Skaitymas „L“
- Duomenų įvedimas (įsk. skaitymą) „E“
- Duomenų keitimas (įsk. skaitymą ir įvedimą).

Prieigos teisė skaityti suteikiama remiantis tarp šalių sudarytu susitarimu dėl sąsajos arba pasikeičiamais pranešimais. GĮ (vežėjo) teisė įvesti duomenis ir juos keisti, apribojama GĮ (vežėju), kurios dispozicijoje yra vagonas.

Lentelėje „Pranešimų turinys ir prieigos prie duomenų teisės“, pateiktoje 3.3 papunktyje. išvardytos krovinio vežime dalyvaujančių asmenų prieigos teisės prie atskirų duomenų skilties grupių. Kadangi teisei „Keisti“ taikomos įvairios sąlygos ir apribojimai, jie pažymėti skaičiais tolesnėje apžvalgoje.

Skaičius	Sąlygos ir apribojimai
1	Be apribojimų
2	Įvesti kodą. Pakeitimas remiantis tik papildomu įgalioto asmens nurodymu.
3	Pakeitimas remiantis tik papildomu įgalioto asmens nurodymu.
4	Pakeitimas remiantis tik papildomu įgalioto asmens nurodymu arba jei kelyje pridedami priedai.
5	Įvesti kodą. Pakeitimas galimas tik tada, kai nesutampa vieta ir kodas arba dėl vėlesnio įgalioto asmens nurodymo.
6	Pakeitimas tik apsirikimo ar perkrovimo atveju.
7	Pritarus siuntėjui.
8	Pakeitimai galimi tik po papildomo patikrinimo.
9	Duomenų papildymas. Pakeitimas galimas tik po papildomo patikrinimo.
10	Pakeitimas remiantis tik papildomu įgalioto asmens nurodymu.
11	Kodavimas GĮ (vežėjui) išvykstant.
12	Kodavimas GĮ (vežėjui) atvykstant.

Kompetentingos administruojančios institucijos, remdamosi savo įgaliojimais, turi teisę į prieigą prie duomenų. Tai lentelėje nėra atskirai išskirta.

3.3 Lentelė: Pranešimų turinys ir prieigos prie duomenų teisės

Duomenys		EDI pranešimai					Prieigos teisės			
Duomenų skilties grupės Nr.	Pavadinimas	Užsakymas vežti	Elektroninis važtaraštis	Vagono važtaraščio dublikato perdavimas	Vagono važtaraščio originalo perdavimas	Gavimo patvirtinimas	Siuntėjas	GĮ (vežėjui) išvykstant	Kitos GĮ (vežėjai)	Gavėjas
1	Siuntėjas	O	O	O	O		E	L	L	L
2	Siuntėjo kliento kodas	F	K	K	K		E	2	2	L
3	Važtos mokesčio mokėtojo kodas	F	K	K			E	2	2	L
4	Gavėjas	O	O	O	O		E	3	3	L
5	Gavėjo kliento kodas	F	K	K	K		E	2	2	L
6	Nesumokėtų išlaidų mokėtojo kodas	F	K	K	K		E	2	2	L
7	Siuntėjo paaiškinimai	K	K	K	K		E	3	3	L
8	Siuntėjo nuorodos Nr.	F	K	K	K		E	3	3	L
9*	Priedai	K	K	K	K		E	4	4	L
10	Krovinio išdavimo vieta	O	O	O	O		E	3	3	L
11	Krovinio išdavimo vietos kodas	F	K	K	K		E	2	2	L
12	Stoties, aptarnaujančios krovinių pristatymo vietą, kodas	O	O	O	O		E	5	5	L
13	Komercinės sąlygos	K	K	K	K		E	3	3	L
14	Susitarimo su klientu arba tarifo numeris	K	K	K	K		E	3	3	L
15	Pastabos gavėjui	F	K	K	K		E			L

Duomenys		EDI pranešimai					Prieigos teisės			
Duomenų skilties grupės Nr.	Pavadinimas	Užsakymas vežti	Elektroninis važtaraštis	Vagono važtaraščio dublikato perdavimas	Vagono važtaraščio originalo perdavimas	Gavimo patvirtinimas	Siuntėjas	GĮ (vežėjui) išvykstant	Kitos GĮ (vežėjai)	Gavėjas
16	Perėmimas (priėmimas)	0	0	0	0		E	L	L	L
17	Perėmimo (priėmimo) vietos kodas	F	K	K	K		E	E	E	L
18*	Vagono Nr.									
19	Tranzito išlaidos	K	K	K	K		E	3	3	
20	Išlaidų apmokėjimas	K	K	K	K		E	3	3	L
21*	Krovinio pavadinimas[1]	0		0	0		E	7	7	L
22	Negabaritiniai ir sunkieji kroviniai	K		K	K		E	7	7	L
23	RID	K		K	K		E	7	7	L
24*	NHM kodas	0	0	0	0		E	8	8	L
25*	Masė									
26	Krovinio vertė									
27	Susidomėjimas tiekimu									
28	Išperkamasis mokestis									
29	Išdavimo vieta ir data	0	0	O	O		E	7	7	L
30	Dokumento pavadinimas	0	0	0	0	0	E	10	10	L
40	Kodavimas 1		K	F	K		L	11	11	L
41	Kodavimas 2							11	11	
42	Kodavimas 3							11	11	
43	Kodavimas 4							11	11	

Duomenys		EDI pranešimai					Prieigos teisės			
Duomenų skilties grupės Nr.	Pavadinimas	Užsakymas vežti	Elektroninis važtaraštis	Vagono važtaraščio dublikato perdavimas	Vagono važtaraščio originalo perdavimas	Gavimo patvirtinimas	Siuntėjas	GĮ (vežėjai) išvykstant	Kitos GĮ (vežėjai)	Gavėjas
44	Kodavimas 5				F			12	12	L
45	Kodavimas 6							12	12	
46	Kodavimas 7							12	12	
47	Kodavimas 8							12	12	
48	Pakartotinis patikrinimas									
49	Išankstinio apmokėjimo kodas		0					1	1	
50	Maršrutai		0	0	0		L	1	1	L
51	Muitinės formalumai		K							
52	Išankstinė apmokėjimo sąskaita		K		K		L	1	1	L
53	Išperkamojo mokesčio lydimasis dokumentas		K							
54	Komercinis aktas		K	K	K		L	1	1	L
55	Tiekimo termino pratęsimas		K	K	K		L	1	1	L
56	Vežėjo paaiškinimai		K	K	K		L	1	1	L
57	Kiti vežėjai		K	K	K		L	1	1	L
58	a) Sutartinis vežėjas		0	0	0		L	1	L	L
	b) Supaprastinta prekių išsiuntimo geležinkeliais procedūra									
59	Atvykimo data				0		L	12	12	L
60	Pateiktas				K		L	12	12	L
61	Gavimo patvirtinimas					K	L	L	L	E

Duomenys		EDI pranešimai					Prieigos teisės			
Duomenų skilties grupės Nr.	Pavadinimas	Užsakymas vežti	Elektroninis važtaraštis	Vagono važtaraščio dublikato perdavimas	Vagono važtaraščio originalo perdavimas	Gavimo patvirtinimas	Siuntėjas	EVU išvykstant	Kitos GĮ (vežėjai)	Gavėjas
84	Siuntėjo mokamos rinkliavos		K	K			L	1	1	
85	Gavėjo mokamos rinkliavos		K	K	K			1	1	L
86	Pavedimo kursas		K	K	K			1	1	L
87	Siuntėjo mokamų važtos mokesčių apskaitos valiuta skyrius.		K	K			L	1	1	
88	Siuntėjo mokamų važtos mokesčių tarifo valiuta skyrius.		K	F			L	1	1	
89	Gavėjo mokamų važtos mokesčių tarifo valiuta skyrius		K	F	K			1	1	L
90	Gavėjo mokamų važtos mokesčių apskaitos valiuta skyrius		K	K	K			1	1	L
91	Perkelta iš papildomų lapų, apmokėta		K	K			L	1	1	
92	Perkelta iš papildomų lapų, pervesta		K	K	K			1	1	L
93	Bendroji sumų, renkamų išsiunčiant krovinį, suma.		K	K			L	1	1	
94	Bendroji sumų, renkamų atvežus krovinį, suma.				F			1	1	L
99*	Muitinės žymos									

4 Spaudiniai

4.1 Spaudinių išleidimas

Prireikus elektroninis vagono važtaraštis spausdinamas popieriuje.

Spaudiniai atitinka popierinio vagono važtaraščio pavyzdį (žr. 10 punktą ir **4a / 4b priedus)**, laikantis toliau nurodytų nukrypimų:

a) Spaudinio spalva: pagal pavyzdį arba juoda

b) Turinys:
Visi be išimties, rengiant spaudinį, elektroniniame vagono važtaraštyje esantys duomenys, ir įgaliotam asmeniui suteikta spaudinio skaitymo teisė, taip pat šio dokumento antraštėje esantys duomenys:

- Žyma „Elektroninio vagono važtaraščio spaudinį – MMMM-MM-DD (spaudinio data) – įformino ... (vežanti GĮ (vežėjas))“ arba „Elektroninio važtaraščio spaudinį, naudojamą kaip popierinis vagono važtaraštis – MMMM-MM-DD (spaudinio data) – įformino ... (vežanti GĮ (vežėjas))“ tuo atveju, kai kelyje siunta perduodama kitam vežėjui, kuris nėra prisijungęs prie kompiuterinės sistemos,
- Žyma „Kopija“, jeigu pažeidus ar praradus originalų spaudinį, turi būti įformintas papildomas spaudinys,
- spaudinio pavadinimas;

c) Formatas ir pateikimas: kiek įmanoma mažiau nukrypstantis nuo pavyzdžio Ant vagono važtaraščio gali būti atsisakyta spausdinti pozicijų ženklus tam tikrose skiltyse;

d) Popierius: tinkamas naudojamam spausdintuvui

Spaudiniai gali būti įforminami tik toms funkcijoms, kurioms jie yra būtini, ir tik vieną kartą tuo pačiu pavadinimu (taip pat žr. **4.2 papunktį).** Išimtis: 2 lapas „Lydraštis“. Pagrindas: Jeigu tam tikrame maršruto ruože keičiasi GĮ (vežėjas) iš tos, kuri gali atsisakyti siuntos dokumentinės palydos, į tą, kuri to negali sau leisti, tai turi būti galimybė įforminti tokį spaudinį kelis kartus.

Kiekvienas spaudinys sistemoje turi būti išsaugotas, nurodant tokius duomenis: pavadinimą, datą, laiką ir tarnybą, kuri įformina spaudinį.

Spaudiniai perduodami šalims, kurios nėra prisijungusios prie kompiuterinės sistemos. Prisijungusios šalys gauna juos pareikalavus.

Ankstesnes nuostatas atitinkančius spaudinius naudojimo sutarties šalys pripažįsta kaip lygiaverčius vagonų važtaraščiams.

Popierinio važtaraščio originalų įforminimui ir jų tvarkymui nustatytos taisyklės galioja ir spaudiniams, kai duodami papildomi nurodymai, gaunami skundai.

4.2 Spaudinių pavadinimas, funkcijos ir įgaliotas asmuo

Pavadinimas	Funkcija	Įgaliotas asmuo
1 lapas „Vagono važtaraščio originalas“	- Vagono važtaraščio originalo perdavimas, suteikiantis gavėjui teisę perimti vagoną - Dokumentas, pateikiamas kaip įrodymas skundo atveju	Gavėjas
2 lapas „Lydraštis“.	vidinis geležinkelio ataskaitinis apskaitos dokumentas	Vežančioji tranzitu ar į atvykimo stotį GĮ (vežėjas)
2a lapas „Papildomas tranzitinio maršruto lapas“ “[1]	– Leidžia atskirai apmokėti maršrutą	Vežanti, sąskaitas išrašanti GĮ (vežėjas)
3 lapas „Gavimo patvirtinimas / muitinė"	– vidinis geležinkelio dokumentas	Naudojama GĮ (vežėjas) atvykstant
4 lapas „Vagono važtaraščio dublikatas"	- Vagono perėmimo patvirtinimas - Dokumentas, pateikiamas kaip įrodymas skundų atveju	Siuntėjas
5 lapas „Važtaraščio šaknelė“.	– vidinis geležinkelio dokumentas	Naudojama GĮ (vežėjui) išvykstant

4.3 Papildomi lapai

Jeigu dėl duomenų apimties elektroniniame vagono važtaraštyje tam tikrose skiltyse neužtenka vietos arba persispaudžia duomenys iš antros lapo pusės, elgiamasi taip:

- Parengiamas „pradinis“ spaudinys.
- Parengiami vienas ar daugiau papildomų lapų. Papildomuose lapuose turi būti nurodytas bent vagono važtaraščio, kuriam jie priklauso, nuorodos numeris (siuntos identifikavimo numeris), vagono perėmimo vežti data, taip pat elektroninio važtaraščio skilčių duomenys, kurių dėl vietos stokos ant pirminio spaudinio nebuvo galimo išspausdinti; šie duomenys kartu su popierinio vagono važtaraščio atitinkamos skilties numeriu spausdinami vienas po kito. Kai „pirminiame“ spaudinyje kurioje nors skiltyje trūksta vietos, joje vietoje atitinkamos žymos spausdinama „žr. Papildomą lapą“.

4.4 Sąstatai ir vagonų grupės

Jeigu siunčiami keli vagonai su vienu vagono važtaraščiu, pagal 5 priedą įforminamas vagonų sąrašas.

5 Mišrioji sistema

5.1 Poreikis Apibrėžimas

Tam, kad elektroninį vagono važtaraštį – tikintis jo plataus įgyvendinimo – būtų galima naudoti geležinkelio linijos ruožuose, galima susitarti dėl mišriosios sistemos. Tai leidžia vieno ir to paties vežimo eigoje naudoti skirtingas duomenų laikmenas (popierinį vagono važtaraštį, elektroninį vagono važtaraštį, jo spaudinį, kuris naudojamas kaip popierinis važtaraštis).

5.2 Įvairių duomenų laikmenų įrodomoji galia

Įvairios duomenų laikmenos, naudojamos viena po kitos tame pačiame kelyje, turi tokią pat įrodomąją galią. Esant prieštaravimams[2] GĮ (vežėjų) tarpusavio santykiuose, GĮ (vežėjas), kuriai buvo perduotas vagonas su spaudiniu, atsako tik remdamasi duomenimis,

pateiktais jam perduotame spaudinyje, o GĮ (vežėjas, kuriai vagonas buvo perduotas su popieriniu vagonų važtaraščiu, kuriame nurodyti elektroninio važtaraščio duomenys, - tik remdamasi jai perduotu popieriniu važtaraščiu.

5.3 Mišriosios sistemos susitarimas

Krovinio vežime dalyvaujančios šalys susitaria dėl mišriosios sistemos taikymo:

- sudarydamos EDI sutartį (žr. 7 punktą) kai šalys yra prijungusios prie elektroninės duomenų keitimosi sistemos,

- sudarydamos specialiuosius (atskiruosius) susitarimus arba pagal bendradarbiavimo sutartį arba sutartį su klientu.

Be to, – pirmiausia sudarant savarankiškus susitarimus –turi būti įtrauktos pagrindinės teisiškai reikšmingos sąlygos (taikymo sritis, sutarties nutraukimo terminai ir t. t.).

6 Trikdžiai / informacinės sistemos neveikimas

EDI sutartyse turi būti susitarta dėl atsarginių sprendimų, atsiradus trikdžiams ar neveikiant kompiuterinei sistemai.

Vagono važtaraščio turinio paaiškinimai

1 Kalbos

Vagono važtaraštis turi būti išspausdintas viena ar keliomis kalbomis, viena iš kurių turi būti vokiečių, anglų arba prancūzų kalba. Siuntėjas ir vežanti GĮ (vežėjas) gali susitarti kitaip.

Vagono važtaraštis turi būti užpildytas viena ar keliomis kalbomis, viena iš kurių turi būti vokiečių, anglų arba prancūzų kalba. Siuntėjas ir vežanti GĮ (vežėjas) gali susitarti kitaip. Dėl siuntų, kurioms taikomos RID nuostatos, gali susitarti kitaip tik tos šalys, kurios susiję su siuntomis.

2 Vagono važtaraščio skiltys ir turinys

Pastabos:

Be specialiųjų susitarimų tarp siuntėjo ir vežančiosios GĮ (vežėjo), 1–30 skiltis užpildo siuntėjas.

Brūkšninės, atskiras skiltis apribojančios linijos reiškia, kad įrašant galima „išeiti“ už ribų, jei nepakanka laisvos vietos. Bet skilčių, į kurias „įsiterpiama“, duomenys neturi tapti klaidinančiais. Jei net pasinaudojus šia galimybe, vietos nepakanka, turi būti naudojami papildomi lapai, kurie tampa neatskiriama vagono važtaraščio dalimi. Šie papildomi lapai turi būti tokio pat dydžio kaip ir vagono važtaraštis; jų turi būti išspausdinta tiek, kiek dalių yra vagono važtaraštyje. Ant papildomų lapų turi būti nurodytas bent siuntos identifikavimo numeris, vagono perėmimo vežti data ir duomenys, kuriems neužteko vietos vagono važtaraštyje. Į šiuos papildomus lapus vagono važtaraštyje pateikiamos nuorodos.

7, 13, 14, 55, 56 ir 57 skilčių įrašai įrašomi iš dalies kaip kodai, iš dalies tekstu. Tam, kad atskiri kodai būtų aiškiai identifikuojami, susirašinėjant turi būti nurodytas skilties numeris (pvz., 7 skiltyje 5 kodas įrašomas kaip „Kodas 7.5“).

Statusas: . O = privalomi duomenys
. K = sąlyginiai duomenys (privalomi, jei įvykdyta sąlyga)
. F = neprivalomi duomenys

Skiltis Nr.	Statusas	Duomenys
1	0	**Siuntėjas:** Siuntėjo pavadinimas, pašto adresas (nurodant šalie kodą pagal ISO**3166),** parašas ir, jei įmanoma, telefono arba fakso numeris (su tarptautiniu kodu) arba el. pašto adresas. Be atskiro susitarimo tarp siuntėjo ir vežančios GĮ (vežėjo) parašas pakeičiamas siuntos identifikavimo numeriu, nurodytu **62** skiltyje. Keičiantis kroviniais tarp Europos Sąjungos valstybių narių, siuntėjas turi nurodyti savo PVM mokėtojo kodą, jeigu jam toks kodas buvo priskirtas.
2	F	**Siuntėjo kliento kodas.** Kai kliento kodo nėra, jį gali įrašyti GĮ (vežėjas).
3	F	**Važtos mokesčio mokėtojo kodas,** kai kalbama ne apie siuntėją. Kai kliento kodo nėra, jį gali įrašyti GĮ (vežėjas), jeigu jis yra pateikiamas 13 arba 14 skilties duomenyse.
4	0	**Gavėjas:** Gavėjo pavadinimas, pašto adresas (nurodant šalies kodą pagal ISO 3166), parašas ir, jei įmanoma, telefono arba fakso numeris (su tarptautiniu kodu) arba el. pašto adresas. Keičiantis kroviniais tarp Europos Sąjungos valstybių narių, siuntėjas turi nurodyti gavėjo PVM mokėtojo kodą, jeigu gavėjui toks kodas buvo priskirtas ir siuntėjas jį žino.
5	F	**Gavėjo kliento kodas** Kai kliento kodo nėra, jį gali įrašyti GĮ (vežėjas).
6	F	**Važtos mokesčio mokėtojo kodas,** kai kalbama ne apie gavėją. Kai kliento kodo nėra, jį gali įrašyti GĮ (vežėjas), jeigu jis yra pateikiamas 13 arba 14 skilties duomenyse.
7	K	**Siuntėjo deklaracijos** privalomi vežančiam GĮ (vežėjui). Nurodomas kodas, kuris turi būti papildytas atitinkama informacija. Deklaracijos kodas 5 skubios pagalbos telefono numeris pažeidimo ar nelaimingo atsitikimo atveju, kai tušti vagonai, kuriuose yra pavojingų medžiagų likučių, nėra išvalyti. 9 Sutartas tiekimo terminas: ... 10 Administracinių potvarkių laikymasis: ... 11 Negabaritiniai ir sunkieji kroviniai ... (visų vežančių GĮ (vežėjų) / infrastruktūros valdytojų vežimo numeriai) 16 Kitos deklaracijos: ... (Atstovo pavadinimas, reikalavimas lydėti krovinį kelyje ir t. t.) 18 Apribojimai vagono maršrute, apie kuriuos žino siuntėjas (pvz., greičio ribojimas ir t. t.) 25 Vagono turėtojas AW 17 str.: ... (GĮ (vežėjo) pavadinimas)
8	F	**Siuntėjo nuorodos Nr.**
9	K	**Priedai:** Visų vežimui būtinų ir pridedamų prie vagono važtaraščio dokumentų sąrašas. Popieriniam vagono važtaraščiui: nurodomi galimi papildomi lapai. Jeigu siuntėjas naudoja pavojingų krovinių multimodalaus transportą pagal RID 5.4.5 skirsnį, toks dokumentas tvarkomas kaip papildomas lapas. Priedai nurodomi popieriniame vagono važtaraštyje nurodomi kodais ir žodžiais, o elektroniniame – tik kodais. Prie kiekvieno kodo galima įrašyti laisvu tekstu papildomus duomenis. Priedų kodavimui lemiamas yra UN/EDIFACT sąrašas 1001 (www.unece.org) .
10	0	**Išdavimo vieta,** papildoma geležinkelio stoties duomenimis pagal DIUM ir šalies pagal UIC atmintinės 920-14 priedą.
11	F	**Krovinio išdavimo vietos kodas.** Jei kodo nėra, jį gali įrašyti vežanti GĮ (vežėjas).

Važtos mokesčio apskaičiavimo lentelės

a) Važtos apskaičiavimo lentelės A–G skyriai yra vienodi. Siekiant išvengti nesusipratimų, susirašinėjimo dokumentuose skyriaus skiltis visada reikia įrašyti su atitinkamos skilties numeriu (pvz., A70).

b) Neprivaloma naudoti važtos mokesčio apskaičiavimo lentelės priekinėje pusėje esančių A–C 79 skiltį bei 79 važtos mokesčio apskaičiavimo lentelės antroje pusėje A–G skyrių 81–90 skiltis.

c) Kiekviena vežanti GĮ (vežėjas), kuri nurodo išlaidas sąskaitoje-faktūroje, naudoja tik jos važtos

Skiltis Nr.	Statusas	Duomenys
55	K	**Tiekimo termino pratęsimas:** Jeigu, pristatymo terminas pratęsiamas, turi būti nurodomas priežasties kodas, pradžia ir pabaiga (mėnuo, diena, valanda), taip pat pratęsimo vieta. 4 Vežimo kliūtis 5 Perdavimo kliūtis 9 Kitos priežastys: ...
56	K F	**Vežėjo paaiškinimai:** Atsižvelgiant į atvejį, vežančiojo GĮ (vežėjo) paaiškinimai tokie kaip - perėmimo vieta ir data, jeigu šie duomenys skiriasi nuo siuntėjo 16 skiltyje pateiktų duomenų; - sutartas tiekimo terminas, jei siuntėjo duomenys 7 skiltyje nėra tikslūs; - vagonas netinkamas keitimuisi; - vagono eksploatacijos nutraukimo vieta ir data arba tolesnės eksploatacijos vežimams atnaujinimas; - mišrioji sistema, taikoma elektroniniam vagono važtaraščiui: • Spaudiniai įforminami ...[vieta... (kas) ...[GĮ (vežėjo) kodas] ... arba • keičiami į elektroninius duomenų įrašus .... (vietas) .... (kas) (GĮ (vežėjo) kodas)); – subrangos vežimo sutarties numeris ir vežančiosios GĮ (vežėjo) kodas (įrašo vežančioji GĮ (vežėjas), sudariusi subrangos vežimo sutartį su vykdančiuoju vežėju)
57	K	**Kiti vežėjai:** Vežančiųjų GĮ (vežėjų), kurios nėra vežančiosios GĮ (vežėjai), perimančios vežti tuščius vagonus, įmonės kodai pagal vežėjų kodų sąrašą (www.cit-rail.org) ir, jeigu galima, pavadinimas ir pašto adresas žodžiais, maršruto ruožų kodai pagal DIUM ir, jeigu galima, žodžiais. Šią skiltį turi užpildyti GĮ (vežėjas), išvykstant, bet tik tuo atveju, kai kitos vežančiosios GĮ (vežėjai) nei ta, kuri perima tuščius vagonus vežti, dalyvauja krovinio vežime.
58	0	**a) Sutartinis vežėjas:** Vežančiosios GĮ (vežėjo), kuri perima vežti tuščius vagonus, įmonės kodai pagal vežėjų kodų sąrašą (www.cit-rail.org) ir, jeigu galima, pavadinimas ir pašto adresas žodžiais bei adresas. Be atskiro susitarimo tarp siuntėjo ir vežančios GĮ (vežėjo) parašas pakeičiamas siuntos identifikavimo numeriu, nurodytu 62 skiltyje. **b) Supaprastinta prekių išsiuntimo geležinkeliais procedūra:** Vagono važtaraštyje neaktualu. Pagal muitų teisę tuštiems vagonams, vežamiems kaip pervežimo priemonės, prekių išsiuntimo procedūra netaikoma.
59	F	**Atvykimo data:** Data (metai, mėnuo, diena) vagonams atvykstant į atvykimo stotį. Vežančioji GĮ (vežėjas) gali įrašyti gavimo numerį. Po šia skiltimi: vagono važtaraščio lapo numeris ir pavadinimas. Šie duomenys išspausdinami popieriniame važtaraštyje, o elektroniniame važtaraštyje – išsaugomi.
60	K	**Pateiktas:** Įrašoma data (mėnuo, diena ir valanda), kai vagonai pateikiami gavėjui. Šį įrašą vagono važtaraštyje galima pakeisti kitomis priemonėmis.
61	K	**Gavimo patvirtinimas:** Data ir gavėjo parašas išduodant krovinį. Gavimo patvirtinimą vagono važtaraštyje galima pakeisti kitomis priemonėmis.
62	0	**Siuntos identifikavimas:** Nurodomi siuntą identifikuojantys duomenys (šalies kodas pagal UIC 920-14 atmintinę, ir geležinkelio stoties kodas pagal DIUM, vežančiosios GĮ (vežėjo), išvykstant pagal vežėjų kodų sąrašą (www.cit-rail.org) ir siuntimo numeris]. Ant popierinio vagono važtaraščio antrojo (lydraštis) ir penktojo (važtaraščio šaknelė) lapų turi būti užklijuojamas kontrolinis lipdukas. Jeigu siunta identifikuojama mašininiu būdu, lipduko galima atsisakyti. Jeigu atkabinama grupė vagonų,, įforminamas naujas vagono važtaraštis. Šiuo atveju naudojami pirminiai siuntos identifikavimo duomenys.
23	K	**RID**: Pažymėti kryžiuku, jei vagonams taikomos RID sąlygos.
24	0	**Kodas NHM** (www.uic.org)

mokesčio lentelės skyrių. Jeigu nepakanka važtos mokesčio apskaičiavimo lentelės skyrių, naudojami papildomi lapai (taikom tik popieriniam vagonų važtaraščiui).

Skiltis Nr.	Statusas	Duomenys
99		**Muitinės pastabos**: Vagono važtaraštyje neaktualu.
		Ruožo, už kurį apskaičiuojamas važtos mokestis, kodas: Tarptautinis šalies kodas pagal UIC atmintinę 920-14 ir geležinkelio stoties punkto pagal važtos apskaičiavimo ruožo pradžioje ir pabaigoje arba įvardijama geležinkelio stotis, kurioje mokamos tik rinkliavos.
71	K	**Maršruto kodas,** jeigu numatyta susitarime su klientu arba taikomame tarife.
72	F	**NHM kodas:** nurodomas NHM kodas, turintis lemiamą reikšmę važtos mokesčio skaičiavimui. (www.uic.org).
73	0	**Valiuta:** Atitinkamo tarifo valiutos kodas pagal **10 priedą.**
74	F	**Apmokestinamoji masė,** atskirai pagal tarifo ir NHM pozicijas.
75	0	**Susitarimas su klientu arba taikomas tarifas**
76	F	**km/zona:** atstumas pagal tarifą kilometrais arba tarifo juosta tarp stočių arba punktų, atitinkančių važtos mokesčių apskaičiavimo lentelės skyriaus pradžią ir pabaigą.
77	F	**Priemokos, nuolaidos, įkainio sumažinimas**
78	F	**Važtos tarifas, įskaitant galimas priemokas arba įkainio sumažinimą, atskaičiavus NHM poziciją.**
79	K	**Rinkliavos:** Rinkliavų pavadinimas pagal šio žinyno**4.2 papunktį**su atskiromis sumomis.
80		**Išperkamasis mokestis** Vagono važtaraštyje neaktualu.
81	F	**Apmokėta:** Siuntėjo mokama važtos kaina, atskaičiavus tarifą ir NHM poziciją.
82	F	**Pervesta:** Gavėjo mokama važtos kaina tarifo valiuta, atskaičiavus tarifą ir NHM poziciją.
83	F	**Sumokėtos sumos kursas:** Siuntėjo mokamų sumų, nurodytų ne ta valiuta, kuria mokami mokesčiai, valiutos perskaičiavimo kurso įrašymas.
84	F	**Siuntėjo mokamos rinkliavos:** Siuntėjo mokamų rinkliavų bendroji suma, nurodyta tarifo valiuta.
85	F	**Gavėjo mokamos rinkliavos:** Gavėjo mokamų rinkliavų bendroji suma, nurodyta tarifo valiuta.
86	F	**Pavedimo kursas:** Gavėjo mokamų sumų, nurodytų ne ta valiuta, kuria mokami mokesčiai, valiutos perskaičiavimo kurso įrašymas.
87	F	**Siuntėjo mokamų važtos mokesčių apskaitos valiuta skyrius.**
88	F	**Siuntėjo mokamų važtos mokesčių tarifo valiuta skyrius.**
89	F	**Gavėjo mokamų važtos mokesčių tarifo valiuta skyrius**
90	F	**Gavėjo mokamų važtos mokesčių apskaitos valiuta skyrius**
91	K	**Perkelta iš važtaraščio papildomų lapų, apmokėta:** Sumų, nurodytų papildomų važtaraščio lapų važtos mokesčių apskaičiavimo lentelės skyriuose ir imamų išsiunčiant krovinį, bendros sumos perkėlimas (galioja tik naudojant popierinį važtaraštį)
92	K	**Perkelta iš važtaraščio papildomų lapų, pervesta:** Sumų, nurodytų papildomų važtaraščio lapų važtos mokesčių apskaičiavimo lentelės skyriuose ir imamų atvykus kroviniui, bendros sumos perkėlimas (galioja tik naudojant popierinį važtaraštį)
93	F	**Bendroji sumų, renkamų išsiunčiant krovinį, suma.**
94	F	**Bendroji sumų, renkamų atvežus krovinį, suma.**

3 priedas
4.2 papunktis

Išlaidų sąrašas

1 Bendroji informacija

Į išlaidas įeina važtos kaina ir papildomos rinkliavos.

Šiame sąraše išvardytos dažniausiai pasitaikančios išlaidos, kurios susidaro tiesiogiai teikiant vežimo paslaugas (A dalis), ir papildomos rinkliavos (B dalis).

2 A dalis: Išlaidos, susidarančios tiesiogiai teikiant vežimo paslaugas

Apie šių išlaidų sumokėjimą nurodo žyma: „Sumokėtas važtos mokestis“.

UIC kodas (Popieriniai doku mentai) 1	UNECE kodas (elektroniniai doku mentai) 2	Pavadinimas 3	Paaiškinimai (žr. 4 psl.) 4	Savybės (žr. 5 psl.) 5
11	104063	Uosto rinkliavos	X	
12	104071	Rinkliava už papildomą pakrovimą / iškrovimą (įsk.: ašių keitimą)		
13	104102	Kelto rinkliava		
14	104109	Vagonų sulaikymo pakeleivinėse stotyse rinkliava	X	
21	108004	Gabenimo specialiuoju traukiniu rinkliava		
23	108006	Rinkliava už negabaritinius ir sunkiuosius krovinius		
24	110007	Vagono-šaldytuvo rinkliava		
26	104201	Kovinio vežimo Lamanšo tunelio rinkliava		
27	104159	Kitos išlaidos	X	

3 B dalis: Papildomos rinkliavos

UIC kodas (Popieriniai dokumentai)	UNECE kodas (elektroniniai dokumentai)	Pavadinimas	Paaiškinimai (žr. 4 psl.)	Savybės (žr. 5 psl.)
1	2	3	4	5
		1 skyrius– Vagonų tvarkymo rinkliavos		
35	216023	Vagonų padavimo į galinės (atvykimo) stoties privažiuojamąjį kelią rinkliava		
36	216024	Vagonų padavimo į pradinės (išvykimo) stoties		
37	216031	Rinkliava už manevravimo paslaugas pradinėje (išvykimo)	X	
38	216045	Rinkliava už manevravimo paslaugas galinėje (atvykimo) arba pakeleivinėje stotyje	X	
		2 skyrius		
		Rezervuota		
		3 skyrius– Naudojimosi transporto įranga išlaidos		
50	401015	Vagonų prastovos mokestis		
52	401017	Rinkliava už automobilinę priekabą vagonams vežti, išvykstant		
53	401018	Rinkliava už automobilinę priekabą vagonams vežti,		

Atskirų pavadinimų paaiškinimas

UIC kodas	UNECE kodas	
11	104063	Uosto rinkliavos

Šie mokesčiai imami tam tikruose jūrų uostuose (nepriskiriami manevravimo

UIC kodas (Popieriniai dokumentai)	UNECE kodas (elektroniniai doku-mentai)	Pavadinimas	Paaiš kinimai (žr. 4 psl.)	Savy bės (žr. 5 psl.)
1	2	3	4	5
		4 skyrius – Muitai, mokesčiai ir kitos rinkliavos		
62	502009	PVM, imamas iš vežančiosios GĮ (vežėjo), keičiantis kroviniais tarp Europos Sąjungos (ES) valstybių narių		X
		5 skyrius – Kitos išlaidos		
70	600018	Mokesčiai už pirminį arba papildomą ledo atsargų pripildyma		
71	600926	Rinkliava už valymą ir dezinfekavimą		
77	609019	Išlaidos, susidarančios dėl siuntėjo klaidingai, netiksliai, neišsamiai arba netinkamoje vietoje į važtaraštį įrašytų duomenų (žr. CIM 8 straipsnis 1 §)		X
82	609128	Kitos papildomos rinkliavos		
83	609129	Kitos išlaidos		
84	609130	Kitos, gavėjo mokamos rinkliavos		X
85	609103	Kitos administruojančių institucijų renkamos sumos		
86	609109	Ankstesniojo vežimo išlaidos		X
		6 skyrius– Išlaidų grupių kodai		
02	200999	Visos vagonų tvarkymo išlaidos (1 skyrius)		
04	400999	Visos transporto įrenginių naudojimo išlaidos (3 skyrius)		
05	500999	Visi muitai, mokesčiai ir kitos rinkliavos (4 skyrius)		
06	600999	Visos kitos išlaidos (5 skyrius)		

paslaugoms) už vagonų perkrovimą iš uosto terminalų į laivus ir priešingai.

14 104109 Vagonų sulaikymo pakeleivinėse stotyse rinkliava

Šiuo mokesčiu padengiamos atskirosios vežančios GĮ (vežėjo) sąnaudos, susijusios su vagonų sulaikymu pakeleivinėse stotyse.

27 104159 Kitos išlaidos

Šias rinkliavas ima atitinkamos vežančios GĮ (vežėjai), pvz., už dengtojo ar priedangos vagono padavimą .

37 216031 Rinkliava už manevravimo paslaugas pradinėje (išvykimo) stotyje

Šis mokestis imamas tuo atveju, kai reikalingos specialiosios manevravimo paslaugos, pvz., pateikti, perstatyti arba nutempti iš tam tikros stoties arba uosto vietos prekinį vagoną.

38 216045 Rinkliava už manevravimo paslaugas galinėje (atvykimo) arba pakeleivinėje stotyje.

Žr. 37 kodą

Ypatumai

UIC UNECE kodas
kodas

62 502009 Kadangi vežančioji GĮ (vežėjas) nėra atleista
nuo PVM mokėjimo, ji turi įskaičiuoti šias išlaidas į kiekvieno skolininko, kuriam remiantis prekybos mainų tarp ES valstybių narių tvarka, pateikiamos sąskaitos, išlaidas. Tai turi būti daroma remiantis žyma apie išlaidų, su kuriomis ji yra susijusi, mokėjimą.

77 609019 Šias išlaidas moka siuntėjas. Stotis, kurioje šios rinkliavos susidaro,
įrašo jas į sąskaitą (jeigu ji pridėta prie vagono važtaraščio), arba priskaičiuoja vežančiajai GĮ (vežėjui) išvykstant.

84 609130 Šių rinkliavų siuntėjas negali perimti.

86 609109 Ankstesnių vežimų išlaidas apmoka gavėjas.

4 priedas

10 punktas

CUV vagono važtaraščio nuostatai ir rekomendacijos

1 forma

Toliau pateikiamos nuostatos taikomos CUV vagono važtaraščio formai (**4a priedo** pavyzdys) ir mišriojo krovinių vežimo CUV vagono važtaraščiui (**4b priedopavyzdys)**

Formą sudaro 5 numeruoti lapai:

Lapas		**Lapo gavėjas**
Nr.	**Pavadinimas**	
1	Vagono važtaraščio originalas	Gavėjas
2	Lydraštis	vežančioji GĮ (vežėjas) paskirties vietoje
3	Pažyma apie gavimą / muitinė	vežančioji GĮ (vežėjas) paskirties vietoje
4	Vagono važtaraščio dublikatas	Siuntėjas
5	Važtaraščio šaknelė	vežančioji GĮ (vežėjas) išvykimo vietoje

2 Rekomendacija popieriui ir spalvai

- **Popierius:** toks, kad rašant įrašai atsispaustų ant kitų lapų (chemiškai apdorotas), baltas, juodai persispaudžiantis
  1. Lapas = CB 56 gr.
  2. –4. Lapas = CFB 53 gr.
  5. Lapas = CF 57 gr.

  Jeigu vagono važtaraščio komplektas gaminamas su kalke, popieriaus masė turi būti 50–60 gm^2

- **Spalva:** Pantone 348U (žalia)
- **Matmenys:** 211x297 mm
  (įsk. nuplėšiamą juostą): 211x320 mm)

Leidžiamos tokios vagono važtaraščio pavydžių išimtys:

- Spausdinimo spalva: juoda,
- Turinys: be nukrypimų nuo pavyzdžio
- Formatas ir pateikimas: kiek įmanoma mažiau nukrypstantis nuo pavyzdžio
- Popierius: tinkamas važtaraštį spausdinančiam įrenginiui.

Specialusis atvejas: Jeigu CUV vagono važtaraštis spausdinamas spausdintuvu, antroji pusė, prireikus, išvykstant išspausdinama ant atskiro lapo. Jeigu antra lapo pusė neišspausdinama ir kelyje atsiranda išlaidos, tai CUV vagono važtaraščio 1–3 lapai naudojami kaip papildomi lapai ir pritvirtinami prie vagono važtaraščio originalo.

3 Atskira sąskaita, skirta apmokėti tam tikrą maršruto ruožą

Vagono važtaraštis gali būti išspausdintas su papildomu lapu, skirtu išrašyti atskirą sąskaitą tam tikram maršruto ruožui.

4 Papildomi lapai, skirti klientams

Vagono važtaraštis gali būti išspausdintas su papildomais lapais, skirtais siuntėjo ir gavėjo poreikiams.

4a priedas
10 punktas

CUV vagono važtaraščio pavyzdys

Svetainėje www.cit-rail.org yra parengta atsisiunčiama forma, skirta užpildyti, spausdinti ir persiųsti elektroniniu būdu.

1 – 30 A remplir par l'expéditeur
Vom Absender auszufüllen

X Désigner par une croix ce qui convient – Zutreffendes ankreuzen
(Cases – Felder 20, 22, 23, 30, 52, 58)

Nonobstant toute clause contraire, le transport des marchandises est soumis aux Règles uniformes CIM. Sont en outre applicables les conditions générales de transport du transporteur.
Die Beförderung von Gütern unterliegt auch bei einer gegenteiligen Abmachung den Einheitlichen Rechtsvorschriften CIM. Ausserdem sind die Allgemeinen Beförderungsbedingungen des Beförderers anwendbar.

Sauf convention contraire, l'acheminement des wagons vides est soumis aux Règles uniformes CUV. Sont en outre applicables les conditions contractuelles types de l'entreprise de transport ferroviaire.
Die Beförderung von Leerwagen unterliegt unter Vorbehalt gegenteiliger Abmachung den Einheitlichen Rechtsvorschriften CUV. Im Übrigen gelten die einschlägigen Vertragsbedingungen des Eisenbahnverkehrsunternehmens.

30 Lettre de voiture CIM / Frachtbrief CIM ☐ **Lettre wagon CUV / Wagenbrief CUV** ☐

40 41 42 43 44 45 46 47

Points – Punkte 6, 7, 8

1 Expéditeur (nom, adresse) – Absender (Name, Anschrift)

2 **3**

Signature – Unterschrift

E-Mail

Tel.

N° TVA / MWSt.-Nr.

Fax

7 Déclarations de l'expéditeur – Erklärungen des Absenders

8 Référence expéditeur – Absender Referenz

4 Destinataire (nom, adresse, pays) – Empfänger (Name, Anschrift, Land)

5 **6**

E-Mail

Tel.

N° TVA / MWSt.-Nr.

Fax

9 Annexes – Beilagen

10 Lieu de livraison – Ablieferungsort

11 **12**

Gare – Bahnhof

Pays – Land

16 Prise en charge – Übernahme (mois – jour – heure / Monat – Tag – Stunde)

17

Lieu – Ort

18 Wagon N° – Wagen Nr.

19 Parcours – Strecke (Facturation transit / Transitfakturierung) par – durch

13 Conditions commerciales – Kommerzielle Bedingungen

14

20 Paiement des frais – Zahlung der Kosten

y compris – einschliesslich

jusqu'à – bis

☐ Franco de port / Franko Fracht

☐ Incoterms

15 Informations pour le destinataire – Vermerke für den Empfänger

21 Désignation de la marchandise – Bezeichnung des Gutes

22 Transport exceptionnel – Aussergewöhnliche Sendung oui / ja ☐

23 RID oui / ja ☐

24 NHM Code

25 Masse

26 Déclaration de valeur – Wert des Gutes

Monnaie

27 Intérêt à la livraison – Interesse an der Lieferung

Währung

28 Remboursement – Nachnahme

Monnaie

99 Indications douanières – Zollamtliche Vermerke

48 Vérification – Überprüfung

par – durch

A

70 Parcours – Strecke **71** **72** **73** **74** **75** **76** **77** **78** **79** Frais

49 Code d'affranchissement – Frankaturcode

50 Itinéraires – Leitungswege

B

70 Parcours – Strecke **71** **72** **73** **74** **75** **76** **77** **78** **79** Gebühren

51 Opérations douanières – Zollbehandlung

52 Bulletin d'affranchissement – Frankaturrechnung oui / ja ☐ renvoyé – zurückgesandt mois – jour / Monat – Tag

53 Avis d'encaissement N° – Nachnahmebegleitschein Nr. renvoyé – zurückgesandt mois – jour / Monat – Tag

C

70 Parcours – Strecke **71** **72** **73** **74** **75** **76** **77** **78** **79** Frais

54 Procès-verbal N° – Tatbestandsaufnahme Nr. établi par – erstellt durch mois – jour / Monat – Tag

55 Prolongation du délai de livraison – Lieferfristverlängerung
Code du – von au – bis lieu – Ort

56 Déclarations du transporteur – Erklärungen des Beförderers

57 Autres transporteurs – Andere Beförderer
Nom, adresse – Name, Anschrift

Parcours – Strecke

Qualité – Eigenschaft

58 a) Transporteur contractuel – Vertraglicher Beförderer

Signature – Unterschrift

59 Date d'arrivée – Ankunftsdatum

Arrivage N° – Empfangs-Nr.

60 Mise à disposition – Bereitgestellt (mois – jour – heure / Monat – Tag – Stunde)

61 Quittance du destinataire – Empfangsbescheinigung

Date, signature – Datum, Unterschrift

62 Identification de l'envoi – Sendungs-Identifikation Pays – Land Gare – Bahnhof

Entreprise – Unternehmen

Exp. N° – Versand Nr.

b) Procédure simplifiée de transit ferroviaire – Vereinfachtes Eisenbahnversandverfahren oui / ja ☐

Code principal obligé – Code Hauptverpflichteter

Original **1**

29 Lieu et date d'établissement – Ort und Datum der Ausstellung

© 2006 CIT

Original

1

Sections de taxation (suite) – Frachtberechnungsabschnitte (Fortsetzung)

Franco – Franko

Monnaie d'encaissement / Erhebungswährung

Monnaie du tarif / Tarifwährung

Port dû – Überweisung

Monnaie du tarif / Tarifwährung

Monnaie d'encaissement / Erhebungswährung

Remboursement (Report du recto) }
Nachnahme (Übertrag von Vorderseite) }

80

86 Cours

90

Report du recto – Übertrag von Vorderseite

A

79 Frais

81 82

83 Kurs 84 85 86 Kurs

87 88 89 90

B

79 Gebühren

81 82

83 Cours 84 85 86 Cours

87 88 89 90

C

79 Frais

81 82

83 Kurs 84 85 86 Kurs

87 88 89 90

D

70 Parcours / Strecke 71 72 79 Gebühren

73 74

75 76 77 78

81 82

83 Cours 84 85 86 Cours

87 88 89 90

E

70 Parcours / Strecke 71 72 79 Frais

73 74

75 76 77 78

81 82

83 Kurs 84 85 86 Kurs

87 88 89 90

F

70 Parcours / Strecke 71 72 79 Gebühren

73 74

75 76 77 78

81 82

83 Cours 84 85 86 Cours

87 88 89 90

G

70 Parcours / Strecke 71 72 79 Frais

73 74

75 76 77 78

81 82

82 Kurs 84 85 86 Kurs

87 88 89 90

91 Report des feuilles supplémentaires / Übertrag von Ergänzungsblättern 92

93 Montant général – Gesamtbetrag 94

1 – 30 A remplir par l'expéditeur
Vom Absender auszufüllen

X Désigner par une croix ce qui convient – Zutreffendes ankreuzen
(Cases – Felder: 20, 22, 23, 30, 52, 58)

Nonobstant toute clause contraire, le transport des marchandises est soumis aux Règles uniformes CIM. Sont en outre applicables les conditions générales de transport du transporteur.
Die Beförderung von Gütern unterliegt auch bei einer gegenteiligen Abmachung den Einheitlichen Rechtsvorschriften CIM. Ausserdem sind die Allgemeinen Beförderungsbedingungen des Beförderers anwendbar.

Sauf convention contraire, l'acheminement des wagons vides est soumis aux Règles uniformes CUV. Sont en outre applicables les conditions contractuelles types de l'entreprise de transport ferroviaire.
Die Beförderung von Leerwagen unterliegt unter Vorbehalt gegenteiliger Abmachung den Einheitlichen Rechtsvorschriften CUV. Im Übrigen gelten die einschlägigen Vertragsbedingungen des Eisenbahnverkehrsunternehmens.

30 Lettre de voiture CIM / Frachtbrief CIM ☐ **Lettre wagon CUV / Wagenbrief CUV** ☐

40 41 42 43 44 45 46 47

Point – Punkt 6, 7, 8

1 Expéditeur (nom, adresse) – Absender (Name, Anschrift)
Signature – Unterschrift
N° TVA – MWSt.-Nr.

2
3
E-Mail
Tel.
Fax

7 Déclarations de l'expéditeur – Erklärungen des Absenders

8 Référence expéditeur – Absender Referenz

4 Destinataire (nom, adresse, pays) – Empfänger (Name, Anschrift, Land)
N° TVA – MWSt.-Nr.

5
6
E-Mail
Tel.
Fax

9 Annexes – Beilagen

10 Lieu de livraison – Ablieferungsort
Gare – Bahnhof — Pays – Land

11 **12**

16 Prise en charge – Übernahme — mois – jour – heure / Monat – Tag – Stunde
Lieu – Ort

17

18 Wagon N° – Wagen Nr.

19 Parcours – Strecke — Facturation transit / Transitfakturierung — par – durch

13 Conditions commerciales – Kommerzielle Bedingungen

14

20 **Paiement des frais – Zahlung der Kosten** — y compris – einschliesslich — jusqu'à – bis
☐ Franco de port / Franko Fracht
☐ Incoterms

15 Informations pour le destinataire – Vermerke für den Empfänger

21 Désignation de la marchandise – Bezeichnung des Gutes

22 Transport exceptionnel – Aussergewöhnliche Sendung — oui / ja ☐

23 RID — oui / ja ☐

24 NHM Code

25 Masse

26 Déclaration de valeur – Wert des Gutes
Monnaie

27 Intérêt à la livraison – Interesse an der Lieferung
Währung

28 Remboursement – Nachnahme
Monnaie

99 Indications douanières – Zollamtliche Vermerke

48 Vérification – Überprüfung
par – durch

A
70 Parcours – Strecke 71 72 73 74 75 76 77 78 79 Frais

B
70 Parcours – Strecke 71 72 73 74 75 76 77 78 79 Gebühren

C
70 Parcours – Strecke 71 72 73 74 75 76 77 78 79 Frais

49 Code d'affranchissement – Frankaturcode

50 Itinéraires – Leitungswege

51 Opérations douanières – Zollbehandlung

52 Bulletin d'affranchissement – Frankaturrechnung — oui / ja ☐ — renvoyé – zurückgesandt — mois – jour / Monat – Tag

53 Avis d'encaissement N° – Nachnahmebegleitschein Nr. — renvoyé – zurückgesandt — mois – jour / Monat – Tag

54 Procès-verbal N° – Tatbestandsaufnahme Nr. — établi par – erstellt durch — mois – jour / Monat – Tag

55 Prolongation du délai de livraison – Lieferfristverlängerung
Code — du – von — au – bis — lieu – Ort

56 Déclarations du transporteur – Erklärungen des Beförderers

57 **Autres transporteurs – Andere Beförderer**
Nom, adresse – Name, Anschrift — Parcours – Strecke — Qualité – Eigenschaft

58 a) Transporteur contractuel – Vertraglicher Beförderer
Signature – Unterschrift

59 Date d'arrivée – Ankunftsdatum
Arrivage N° – Empfangs-Nr.

60 Mise à disposition – Bereitgestellt — mois – jour – heure / Monat – Tag – Stunde

61 Quittance du destinataire – Empfangsbescheinigung
Date, signature – Datum, Unterschrift

62 **Identification de l'envoi – Sendungs-Identifikation** — Pays – Land — Gare – Bahnhof
Entreprise – Unternehmen — Exp. N° – Versand Nr.

b) Procédure simplifiée de transit ferroviaire – Vereinfachtes Eisenbahnversandverfahren — oui / ja ☐
Code principal obligé – Code Hauptverpflichteter

Feuille de route – Frachtkarte **2**

29 Lieu et date d'établissement – Ort und Datum der Ausstellung

© 2008 CIT

Feuille de route
Frachtkarte

2

Sections de taxation (suite) – Frachtberechnungsabschnitte (Fortsetzung)

Franco – Franko		Port dû – Überweisung	
Monnaie d'encaissement Erhebungswährung	Monnaie du tarif Tarifwährung	Monnaie du tarif Tarifwährung	Monnaie d'encaissement Erhebungswährung
		Remboursement (Report du recto) } Nachnahme (Übertrag von Vorderseite) }	80
			86 Cours
			90

Report du recto – Übertrag von Vorderseite

A	79 Frais			81	82			
		83 Kurs	84	85	86 Kurs			
		87	88	89	90			
B	79 Gebühren			81	82			
		83 Cours	84	85	86 Cours			
		87	88	89	90			
C	79 Frais			81	82			
		83 Kurs	84	85	86 Kurs			
		87	88	89	90			
D	70 Parcours Strecke	71	72	79 Gebühren	81	82		
	73	74		83 Cours	84	85	86 Cours	
	75	76	77	78	87	88	89	90
E	70 Parcours Strecke	71	72	79 Frais	81	82		
	73	74		83 Kurs	84	85	86 Kurs	
	75	76	77	78	87	88	89	90
F	70 Parcours Strecke	71	72	79 Gebühren	81	82		
	73	74		83 Cours	84	85	86 Cours	
	75	76	77	78	87	88	89	90
G	70 Parcours Strecke	71	72	79 Frais	81	82		
	73	74		83 Kurs	84	85	86 Kurs	
	75	76	77	78	87	88	89	90

91	Report des feuilles supplémentaires Übertrag von Ergänzungsblättern	92
93	Montant général – Gesamtbetrag	94

1 – 30 A remplir par l'expéditeur – Vom Absender auszufüllen

X Désigner par une croix ce qui convient – Zutreffendes ankreuzen (Cases – Felder: 20, 22, 23, 30, 52, 58)

Nonobstant toute clause contraire, le transport des marchandises est soumis aux Règles uniformes CIM. Sont en outre applicables les conditions générales de transport du transporteur.
Die Beförderung von Gütern unterliegt auch bei einer gegenteiligen Abmachung den Einheitlichen Rechtsvorschriften CIM. Ausserdem sind die Allgemeinen Beförderungsbedingungen des Beförderers anwendbar.

Sauf convention contraire, l'acheminement des wagons vides est soumis aux Règles uniformes CUV. Sont en outre applicables les conditions contractuelles types de l'entreprise de transport ferroviaire.
Die Beförderung von Leerwagen unterliegt unter Vorbehalt gegenteiliger Abmachung den Einheitlichen Rechtsvorschriften CUV. Im Übrigen gelten die einschlägigen Vertragsbedingungen des Eisenbahnverkehrsunternehmens.

30 Lettre de voiture CIM / Frachtbrief CIM ☐ — **Lettre wagon CUV / Wagenbrief CUV** ☐

40 41 42 43 44 45 46 47 Point – Punkt 6, 7, 8

1 Expéditeur (nom, adresse) – Absender (Name, Anschrift) | 2 | 3 | 7 Déclarations de l'expéditeur – Erklärungen des Absenders | 8 Référence expéditeur – Absender Referenz

Signature – Unterschrift
E-Mail
N° TVA – MWSt.-Nr.
Tel.
Fax

4 Destinataire (nom, adresse, pays) – Empfänger (Name, Anschrift, Land) | 5 | 6 | 9 Annexes – Beilagen

E-Mail
N° TVA – MWSt.-Nr.
Tel.
Fax

10 Lieu de livraison – Ablieferungsort | 11 | 12 | 16 Prise en charge – Übernahme (mois – jour – heure / Monat – Tag – Stunde) | 17

Lieu – Ort

Gare – Bahnhof | Pays – Land

13 Conditions commerciales – Kommerzielle Bedingungen | 14 | 18 Wagon N° – Wagen Nr. | 19 Parcours – Strecke | Facturation transit / Transitfakturierung | par – durch

15 Informations pour le destinataire – Vermerke für den Empfänger

20 Paiement des frais – Zahlung der Kosten (y compris – einschliesslich / jusqu'à – bis)

☐ Franco de port / Franko Fracht

☐ Incoterms

21 Désignation de la marchandise – Bezeichnung des Gutes | 22 Transport exceptionnel – Aussergewöhnliche Sendung (oui – ja) ☐ | 23 RID (oui – ja) ☐ | 24 NHM Code | 25 Masse | 26 Déclaration de valeur – Wert des Gutes (Monnaie) | 27 Intérêt à la livraison – Interesse an der Lieferung (Währung) | 28 Remboursement – Nachnahme (Monnaie) | 99 Indications douanières – Zollamtliche Vermerke | 48 Vérification – Überprüfung | par – durch

A
70 Parcours – Strecke | 71 | 72 | 73 | 74 | 75 | 76 | 77 | 78 | 79 Frais

49 Code d'affranchissement – Frankaturcode

50 Itinéraires – Leitungswege

B
70 Parcours – Strecke | 71 | 72 | 73 | 74 | 75 | 76 | 77 | 78 | 79 Gebühren

51 Opérations douanières – Zollbehandlung

52 Bulletin d'affranchissement – Frankaturrechnung (oui – ja) ☐ | renvoyé – zurückgesandt | mois – jour – Monat – Tag

53 Avis d'encaissement N° – Nachnahmebegleitschein Nr. | renvoyé – zurückgesandt | mois – jour – Monat – Tag

C
70 Parcours – Strecke | 71 | 72 | 73 | 74 | 75 | 76 | 77 | 78 | 79 Frais

54 Procès-verbal N° – Tatbestandsaufnahme Nr. | établi par – erstellt durch | mois – jour – Monat – Tag

55 Prolongation du délai de livraison – Lieferfristverlängerung
Code | du – von | au – bis | lieu – Ort

56 Déclarations du transporteur – Erklärungen des Beförderers

57 **Autres transporteurs – Andere Beförderer**
Nom, adresse – Name, Anschrift | Parcours – Strecke | Qualité – Eigenschaft

58 a) Transporteur contractuel – Vertraglicher Beförderer
Signature – Unterschrift

59 Date d'arrivée – Ankunftsdatum
Arrivage N° – Empfangs-Nr.

60 Mise à disposition – Bereitgestellt (mois – jour – heure / Monat – Tag – Stunde)

61 Quittance du destinataire – Empfangsbescheinigung

62 **Identification de l'envoi – Sendungs-Identifikation** | Pays – Land | Gare – Bahnhof | Entreprise – Unternehmen | Exp. N° – Versand Nr.

b) Procédure simplifiée de transit ferroviaire – Vereinfachtes Eisenbahnversandverfahren (oui – ja) ☐
Code principal obligé – Code Hauptverpflichteter

Bulletin d'arrivée/Douane – Empfangsschein/Zoll **3**

Date, signature – Datum, Unterschrift

29 Lieu et date d'établissement – Ort und Datum der Ausstellung

© 2006 CIT

Bulletin d'arrivée/Douane
Empfangsschein/Zoll

3

Sections de taxation (suite) – Frachtberechnungsabschnitte (Fortsetzung)	Franco – Franko		Port dû – Überweisung	
	Monnaie d'encaissement Erhebungswährung	Monnaie du tarif Tarifwährung	Monnaie du tarif Tarifwährung	Monnaie d'encaissement Erhebungswährung
			Remboursement (Report du recto) } Nachnahme (Übertrag von Vorderseite) }	80
				86 Cours
				90

Report du recto – Übertrag von Vorderseite

A Frais 73		81	82	
	83 Kurs	84	85	86 Kurs
	87	88	89	90
B Gebühren 76		81	82	
	83 Cours	84	85	86 Cours
	87	88	89	90
C Frais 79		81	82	
	83 Kurs	84	85	86 Kurs
	87	88	89	90
D Parcours Strecke 70 71 72 73 74 75 76 77 78 Gebühren 79		81	82	
	83 Cours	84	85	86 Cours
	87	88	89	90
E Parcours Strecke 70 71 72 73 74 75 76 77 78 Frais 79		81	82	
	83 Kurs	84	85	86 Kurs
	87	88	89	90
F Parcours Strecke 70 71 72 73 74 75 76 77 78 Gebühren 79		81	82	
	83 Cours	84	85	86 Cours
	87	88	89	90
G Parcours Strecke 70 71 72 73 74 75 76 77 78 Frais 79		81	82	
	83 Kurs	84	85	86 Kurs
	87	88	89	90
	91	Report des feuilles supplémentaires Übertrag von Ergänzungsblättern		92
	93	Montant général – Gesamtbetrag		94

1 – 30 A remplir par l'expéditeur / Vom Absender auszufüllen

X Désigner par une croix ce qui convient – Zutreffendes ankreuzen (Cases – Felder: 20, 22, 23, 30, 52, 58)

Point – Punkt 6, 7, 8

Nonobstant toute clause contraire, le transport des marchandises est soumis aux Règles uniformes CIM. Sont en outre applicables les conditions générales de transport du transporteur. Die Beförderung von Gütern unterliegt auch bei einer gegenteiligen Abmachung den Einheitlichen Rechtsvorschriften CIM. Ausserdem sind die Allgemeinen Beförderungsbedingungen des Beförderers anwendbar.

Sauf convention contraire, l'acheminement des wagons vides est soumis aux Règles uniformes CUV. Sont en outre applicables les conditions contractuelles topiques de l'entreprise de transport ferroviaire. Die Beförderung von Leerwagen unterliegt unter Vorbehalt gegenteiliger Abmachung den Einheitlichen Rechtsvorschriften CUV. Im Übrigen gelten die einschlägigen Vertragsbedingungen des Eisenbahnverkehrsunternehmens.

30 Lettre de voiture CIM / Frachtbrief CIM ☐ — Lettre wagon CUV / Wagenbrief CUV ☐

40 41 42 43 / 44 45 46 47

1 Expéditeur (nom, adresse) – Absender (Name, Anschrift)

Signature / Unterschrift

N° TVA / MWSt.-Nr.

2 3 E-Mail Tel. Fax

7 Déclarations de l'expéditeur / Erklärungen des Absenders

8 Référence expéditeur – Absender Referenz

4 Destinataire (nom, adresse, pays) / Empfänger (Name, Anschrift, Land)

N° TVA / MWSt.-Nr.

5 6 E-Mail Tel. Fax

9 Annexes – Beilagen

10 Lieu de livraison / Ablieferungsort

11 12

Gare – Bahnhof Pays – Land

16 Prise en charge / Übernahme mois – jour – heure / Monat – Tag – Stunde 17

Lieu – Ort

18 Wagon N° – Wagen Nr.

19 Parcours – Strecke Factuation transit / Transitfakturierung par – durch

13 Conditions commerciales – Kommerzielle Bedingungen 14

20 Paiement des frais / Zahlung der Kosten y compris – einschliesslich jusqu'à – bis

☐ Franco de port / Franko Fracht

☐ Incoterms

15 Informations pour le destinataire – Vermerke für den Empfänger

21 Désignation de la marchandise / Bezeichnung des Gutes

22 Transport exceptionnel / Aussergewöhnliche Sendung oui / ja ☐

23 RID oui / ja ☐

24 NHM Code

25 Masse

26 Déclaration de valeur / Wert des Gutes Monnaie

27 Intérêt à la livraison / Interesse an der Lieferung Währung

28 Remboursement / Nachnahme Monnaie

99 Indications douanières / Zollamtliche Vermerke

48 Vérification / Überprüfung

par – durch

A: 70 Parcours / Strecke 71 72 73 74 75 76 77 78 79 Frais

49 Code d'affranchissement / Frankaturcode

50 Itinéraires – Leitungswege

B: 70 Parcours / Strecke 71 72 73 74 75 76 77 78 79 Gebühren

51 Opérations douanières – Zollbehandlung

52 Bulletin d'affranchissement / Frankaturrechnung oui / ja ☐ renvoyé / zurückgesandt mois – jour / Monat – Tag

53 Avis d'encaissement N° / Nachnahmebegleitschein Nr. renvoyé / zurückgesandt mois – jour / Monat – Tag

C: 70 Parcours / Strecke 71 72 73 74 75 76 77 78 79 Frais

54 Procès-verbal N° / Tatbestandsaufnahme Nr. établi par / erstellt durch mois – jour / Monat – Tag

55 Prolongation du délai de livraison – Lieferfristverlängerung

Code du – von au – bis lieu – Ort

56 Déclarations du transporteur – Erklärungen des Beförderers

57 Autres transporteurs – Andere Beförderer

Nom, adresse – Name, Anschrift

Parcours – Strecke

Qualité / Eigenschaft

58 a) Transporteur contractuel – Vertraglicher Beförderer

Signature – Unterschrift

59 Date d'arrivée – Ankunftsdatum

Arrivage N° – Empfangs-Nr.

60 Mise à disposition / Bereitgestellt mois – jour – heure / Monat – Tag – Stunde

61 Quittance du destinataire / Empfangsbescheinigung

Date, signature – Datum, Unterschrift

62 Identification de l'envoi / Sendungs-Identifikation Pays – Land Gare – Bahnhof

Entreprise / Unternehmen Exp. N° / Versand Nr.

b) Procédure simplifiée de transit ferroviaire / Vereinfachtes Eisenbahnversandverfahren oui / ja ☐

Code principal obligé / Code Hauptverpflichteter

Duplicata / Doppel

4

29 Lieu et date d'établissement – Ort und Datum der Ausstellung

© 2006 CIT

Duplicata
Doppel

4

Sections de taxation (suite) – Frachtberechnungsabschnitte (Fortsetzung)

	Franco – Franko		Port dû – Überweisung	
	Monnaie d'encaissement Erhebungswährung	Monnaie du tarif Tarifwährung	Monnaie du tarif Tarifwährung	Monnaie d'encaissement Erhebungswährung
Remboursement (Report du recto) Nachnahme (Übertrag von Vorderseite)				80
				86 Cours
				90
Report du recto – Übertrag von Vorderseite				
A Frais 79		81	82	
	83 Kurs	84	85	86 Kurs
	87	88	89	90
B Gebühren 79		81	82	
	83 Cours	84	85	86 Cours
	87	88	89	90
C Frais 79		81	82	
	83 Kurs	84	85	86 Kurs
	87	88	89	90
D Parcours Strecke 70 71 72 73 74 75 76 77 78 Gebühren 79		81	82	
	83 Cours	84	85	86 Cours
	87	88	89	90
E Parcours Strecke 70 71 72 73 74 75 76 77 78 Frais 79		81	82	
	83 Kurs	84	85	86 Kurs
	87	88	89	90
F Parcours Strecke 70 71 72 73 74 75 76 77 78 Gebühren 79		81	82	
	83 Cours	84	85	86 Cours
	87	88	89	90
G Parcours Strecke 70 71 72 73 74 75 76 77 78 Frais 79		81	82	
	83 Kurs	84	85	86 Kurs
	87	88	89	90
	91	Report des feuilles supplémentaires Übertrag von Ergänzungsblättern		92
	93	Montant général – Gesamtbetrag		94

1 – 30 A remplir par l'expéditeur / Vom Absender auszufüllen

X Désigner par une croix ce qui convient – Zutreffendes ankreuzen (Cases – Felder 20, 22, 23, 30, 52, 58)

Nonobstant toute clause contraire, le transport des marchandises est soumis aux Règles uniformes CIM. Sont en outre applicables les conditions générales de transport du transporteur.
Die Beförderung von Gütern unterliegt auch bei einer gegenteiligen Abmachung den Einheitlichen Rechtsvorschriften CIM. Ausserdem sind die Allgemeinen Beförderungsbedingungen des Beförderers anwendbar.

Sauf convention contraire, l'acheminement des wagons vides est soumis aux Règles uniformes CUV. Sont en outre applicables les conditions contractuelles typiques de l'entreprise de transport ferroviaire.
Die Beförderung von Leerwagen unterliegt unter Vorbehalt gegenteiliger Abmachung den Einheitlichen Rechtsvorschriften CUV. Im Übrigen gelten die einschlägigen Vertragsbedingungen des Eisenbahnverkehrsunternehmens.

30 Lettre de voiture CIM / Frachtbrief CIM ☐ **Lettre wagon CUV / Wagenbrief CUV** ☐

40 41 42 43 44 45 46 47

Point – Punkt 6, 7, 8

1 Expéditeur (nom, adresse) – Absender (Name, Anschrift)

2 **3**

Signature / Unterschrift

E-Mail

Tel.

N° TVA / MWSt.-Nr.

Fax

7 Déclarations de l'expéditeur / Erklärungen des Absenders

8 Référence expéditeur – Absender Referenz

4 Destinataire (nom, adresse, pays) / Empfänger (Name, Anschrift, Land)

5 **6**

E-Mail

Tel.

N° TVA / MWSt.-Nr.

Fax

9 Annexes – Beilagen

10 Lieu de livraison / Ablieferungsort

11 **12**

Gare – Bahnhof

Pays – Land

16 Prise en charge / Übernahme — mois – jour – heure / Monat – Tag – Stunde

17

Lieu – Ort

18 Wagon N° – Wagen Nr.

19 Parcours – Strecke — Facturation transit / Transitfakturierung — par – durch

13 Conditions commerciales – Kommerzielle Bedingungen

14

20 **Paiement des frais / Zahlung der Kosten** — x compris – einschliesslich — jusqu'à – bis

☐ Franco de port / Franko Fracht

☐ Incoterms

15 Informations pour le destinataire – Vermerke für den Empfänger

21 Désignation de la marchandise / Bezeichnung des Gutes

22 Transport exceptionnel / Aussergewöhnliche Sendung — oui / ja ☐

23 RID — oui / ja ☐

24 NHM Code

25 Masse

26 Déclaration de valeur / Wert des Gutes — Monnaie

27 Intérêt à la livraison / Interesse an der Lieferung — Währung

28 Remboursement / Nachnahme — Monnaie

99 Indications douanières / Zollamtliche Vermerke

48 Vérification / Überprüfung — par – durch

A

70 Parcours / Strecke 71 72 73 74 75 76 77 78 79 Frais

49 Code d'affranchissement / Frankaturcode

50 Itinéraires – Leitungswege

B

70 Parcours / Strecke 71 72 73 74 75 76 77 78 79 Gebühren

51 Opérations douanières – Zollbehandlung

52 Bulletin d'affranchissement / Frankaturrechnung — oui / ja ☐ — renvoyé / zurückgesandt — mois – jour / Monat – Tag

53 Avis d'encaissement N° / Nachnahmebegleitschein Nr. — renvoyé / zurückgesandt — mois – jour / Monat – Tag

C

70 Parcours / Strecke 71 72 73 74 75 76 77 78 79 Frais

54 Procès-verbal N° / Tatbestandsaufnahme Nr. — établi par / erstellt durch — mois – jour / Monat – Tag

55 Prolongation du délai de livraison – Liefertristverlängerung — Code — du – von — au – bis — lieu – Ort

56 Déclarations du transporteur – Erklärungen des Beförderers

57 **Autres transporteurs – Andere Beförderer** — Nom, adresse – Name, Anschrift — Parcours – Strecke — Qualité / Eigenschaft

58 a) Transporteur contractuel – Vertraglicher Beförderer

Signature – Unterschrift

59 Date d'arrivée – Ankunftsdatum

Arrivage N° – Empfangs-Nr.

60 Mise à disposition / Bereitgestellt — mois – jour – heure / Monat – Tag – Stunde

61 Quittance du destinataire / Empfangsbescheinigung

Date, signature – Datum, Unterschrift

62 **Identification de l'envoi / Sendungs-Identifikation** — Pays – Land — Gare – Bahnhof — Entreprise / Unternehmen — Exp. N° / Versand Nr.

b) Procédure simplifiée de transit ferroviaire / Vereinfachtes Eisenbahnversandverfahren — oui / ja ☐

Code principal obligé / Code Hauptverpflichteter

Souche d'expédition / Versandschein **5**

29 Lieu et date d'établissement – Ort und Datum der Ausstellung

© 2006 CIT

Souche d'expédition
Versandschein

5

Sections de taxation (suite) – Frachtberechnungsabschnitte (Fortsetzung)

	Franco – Franko		Port dû – Überweisung	
	Monnaie d'encaissement Erhebungswährung	Monnaie du tarif Tarifwährung	Monnaie du tarif Tarifwährung	Monnaie d'encaissement Erhebungswährung
Remboursement (Report du recto) / Nachnahme (Übertrag von Vorderseite)				80
				86 Cours
				90

Report du recto – Übertrag von Vorderseite

A	79 Frais				81	82		
				83 Kurs	84	85	86 Kurs	
				87	88	89	90	
B	79 Gebühren				81	82		
				83 Cours	84	85	86 Cours	
				87	88	89	90	
C	79 Frais				81	82		
				83 Kurs	84	85	86 Kurs	
				87	88	89	90	
D	70 Parcours Strecke	71	72	79 Gebühren	81	82		
	73	74		83 Cours	84	85	86 Cours	
	75	76	77	78	87	88	89	90
E	70 Parcours Strecke	71	72	79 Frais	81	82		
	73	74		83 Kurs	84	85	86 Kurs	
	75	76	77	78	87	88	89	90
F	70 Parcours Strecke	71	72	79 Gebühren	81	82		
	73	74		83 Cours	84	85	86 Cours	
	75	76	77	78	87	88	89	90
G	70 Parcours Strecke	71	72	79 Frais	81	82		
	73	74		83 Kurs	84	85	86 Kurs	
	75	76	77	78	87	88	89	90

91	Report des feuilles supplémentaires Übertrag von Ergänzungsblättern	92
93	Montant général – Gesamtbetrag	94

4b priedas

10 punktas

4b CUV mišriojo krovinių vežimo vagono važtaraščio pavyzdys

Svetainėje www.cit-rail.org yra parengta atsisiunčiama forma, skirta užpildyti, spausdinti ir persiųsti elektroniniu būdu.

A remplir par l'entreprise de transport combiné ou le client/remettant
Durch das Unternehmen des Kombinierten Verkehrs oder den Kunden/Auflieferer auszufüllen

X Désigner par une croix ce qui convient – Zutreffendes ankreuzen (Cases – Felder 20, 22, 23, 30, 52, 58)

Nonobstant toute clause contraire, le transport des marchandises est soumis aux Règles uniformes CIM. Sont en outre applicables les conditions générales de transport du transporteur.
Die Beförderung von Gütern unterliegt auch bei einer gegenteiligen Abmachung den Einheitlichen Rechtsvorschriften CIM. Ausserdem sind die Allgemeinen Beförderungsbedingungen des Beförderers anwendbar.

Sauf convention contraire, l'acheminement des wagons vides est soumis aux Règles uniformes CUV. Sont en outre applicables les conditions contractuelles types de l'entreprise de transport ferroviaire.
Die Beförderung von Leerwagen unterliegt unter Vorbehalt gegenteiliger Abmachung den Einheitlichen Rechtsvorschriften CUV. Im Übrigen gelten die einschlägigen Vertragsbedingungen des Eisenbahnverkehrsunternehmens.

30 Lettre de voiture CIM transport combiné ☐ **Frachtbrief CIM Kombinierter Verkehr** | **Lettre wagon CUV transport combiné** ☐ **Wagenbrief CUV Kombinierter Verkehr**

40 41 42 43 44 45 46 47

Point – Punkt 6, 7, 8

1 Expéditeur (nom, adresse) – Absender (Name, Anschrift) | 2 | 3 | E-Mail | Signature – Unterschrift | Tél. | N° TVA – MWSt.-Nr. | Fax

7 Déclarations de l'expéditeur – Erklärungen des Absenders

8 Référence expéditeur – Absender Referenz

4 Destinataire (nom, adresse, pays) – Empfänger (Name, Anschrift, Land) | 5 | 6 | E-Mail | Tél. | N° TVA – MWSt.-Nr. | Fax

9 Annexes – Beilagen

10 Lieu de livraison – Ablieferungsort | 11 | 12

Gare – Bahnhof | Pays – Land

16 Prise en charge – Übernahme (mois – jour – heure / Monat – Tag – Stunde) | 17

Lieu – Ort

18 Wagon N° – Wagen Nr. | 19 Parcours – Strecke | Facturation transit – Transitabrechnung | par – durch

13 Conditions commerciales – Kommerzielle Bedingungen | 14

20 **Paiement des frais – Zahlung der Kosten** | y compris – einschliesslich | jusqu'à – bis

☐ Franco de port – Franko Fracht

☐ Incoterms

15 Informations pour le destinataire – Vermerke für den Empfänger

21 N° UTI / Type UTI / Longueur UTI / Masse nette / Tare UTI / Désignation de la marchandise – UTI-Nr. / UTI-Typ / Länge UTI / Nettomasse / Tara UTI / Bezeichnung des Gutes

22 Transport exceptionnel – Aussergewöhnliche Sendung oui – ja ☐

23 RID oui – ja ☐

24 NHM Code UTI 1 | NHM Code UTI 2

25 Masse brute UTI 1 | Bruttomasse UTI 2 | Total

26 Déclaration de valeur – Wert des Gutes | Monnaie

27 Intérêt à la livraison – Interesse an der Lieferung | Währung

28 Remboursement – Nachnahme | Monnaie

UTI 1
Scellés N° – Verschlüsse Nr. | Référence – Referenz

N° UTI / Type UTI / Longueur UTI / Masse nette / Tare UTI / Désignation de la marchandise – UTI-Nr. / UTI-Typ / Länge UTI / Nettomasse / Tara UTI / Bezeichnung des Gutes

RID oui – ja ☐

99 Indications douanières – Zollamtliche Vermerke

48 Vérification – Überprüfung

UTI 2
Scellés N° – Verschlüsse Nr. | Référence – Referenz

par – durch

A / B / C

70 Parcours – Strecke | 71 | 72 | 73 | 74 | 75 | 76 | 77 | 78 | 79 Frais – Gebühren

49 Code d'affranchissement – Frankaturcode

50 Itinéraires – Leitungswege

51 Opérations douanières – Zollbehandlung

52 Bulletin d'affranchissement – Frankaturrechnung oui – ja ☐ | renvoyé – zurückgesandt | mois – jour – Monat – Tag

53 Avis d'encaissement N° – Nachnahmebegleitschein Nr. | renvoyé – zurückgesandt | mois – jour – Monat – Tag

54 Procès-verbal N° – Tatbestandsaufnahme Nr. | établi par – erstellt durch | mois – jour – Monat – Tag

55 Prolongation du délai de livraison – Lieferfristverlängerung
Code | du – von | au – bis | lieu – Ort

56 Déclarations du transporteur – Erklärungen des Beförderers

57 **Autres transporteurs – Andere Beförderer**
Nom, adresse – Name, Anschrift | Parcours – Strecke | Qualité – Eigenschaft

58 a) Transporteur contractuel – Vertraglicher Beförderer

Signature – Unterschrift

59 Date d'arrivée – Ankunftsdatum

Arrivage N° – Empfangs-Nr.

60 Mise à disposition – Bereitgestellt (mois – jour – heure / Monat – Tag – Stunde)

61 Quittance du destinataire – Empfangsbescheinigung

Date, signature – Datum, Unterschrift

62 **Identification de l'envoi – Sendungs-Identifikation** | Pays – Land | Gare – Bahnhof | Entreprise – Unternehmen | Exp. N° – Versand Nr.

b) Procédure simplifiée de transit ferroviaire – Vereinfachtes Eisenbahnversandverfahren oui – ja ☐

Code principal obligé – Code Hauptverpflichteter

Original

1

29 Lieu et date d'établissement – Ort und Datum der Ausstellung

© 2012 CIT

Original

1

Sections de taxation (suite) – Frachtberechnungsabschnitte (Fortsetzung)

	Franco – Franko		Port dû – Überweisung	
	Monnaie d'encaissement Erhebungswährung	Monnaie du tarif Tarifwährung	Monnaie du tarif Tarifwährung	Monnaie d'encaissement Erhebungswährung
Remboursement (Report du recto) / Nachnahme (Übertrag von Vorderseite)				80
				86 Cours
				90

Report du recto – Übertrag von Vorderseite

A Frais

79			
	81	82	
83 Kurs	84	85	86 Kurs
87	88	89	90

B Gebühren

79			
	81	82	
83 Cours	84	85	86 Cours
87	88	89	90

C Frais

79			
	81	82	
83 Kurs	84	85	86 Kurs
87	88	89	90

D Parcours / Strecke — Gebühren

70 71 72 79			
73 74	81	82	
75 76 77 78	83 Cours	84 85	86 Cours
	87	88 89	90

E Parcours / Strecke — Frais

70 71 72 79			
73 74	81	82	
75 76 77 78	83 Kurs	84 85	86 Kurs
	87	88 89	90

F Parcours / Strecke — Gebühren

70 71 72 79			
73 74	81	82	
75 76 77 78	83 Cours	84 85	86 Cours
	87	88 89	90

G Parcours / Strecke — Frais

70 71 72 79			
73 74	81	82	
75 76 77 78	83 Kurs	84 85	86 Kurs
	87	88 89	90
	91	Report des feuilles supplémentaires / Übertrag von Ergänzungsblättern	92
	93	Montant général – Gesamtbetrag	94

A remplir par l'entreprise de transport combiné ou le client/remettant
Durch das Unternehmen des Kombinierten Verkehrs oder den Kunden/Auflieferer auszufüllen

X Désigner par une croix ce qui convient – Zutreffendes ankreuzen (Cases – Felder 20, 22, 23, 30, 52, 58)

Nonobstant toute clause contraire, le transport des marchandises est soumis aux Règles uniformes CIM. Sont en outre applicables les conditions générales de transport du transporteur.
Die Beförderung von Gütern unterliegt auch bei einer gegenteiligen Abmachung den Einheitlichen Rechtsvorschriften CIM. Ausserdem sind die Allgemeinen Beförderungsbedingungen des Beförderers anwendbar.

Sauf convention contraire, l'acheminement des wagons vides est soumis aux Règles uniformes CUV. Sont en outre applicables les conditions contractuelles topiques de l'entreprise de transport ferroviaire.
Die Beförderung von Leerwagen unterliegt unter Vorbehalt gegenteiliger Abmachung den Einheitlichen Rechtsvorschriften CUV. Im Übrigen gelten die einschlägigen Vertragsbedingungen des Eisenbahnverkehrsunternehmens.

30 Lettre de voiture CIM transport combiné ☐ **Lettre wagon CUV transport combiné** ☐
Frachtbrief CIM Kombinierter Verkehr **Wagenbrief CUV Kombinierter Verkehr**

40 41 42 43 44 45 46 47

Point – Punkt 6, 7, 8

1 Expéditeur (nom, adresse) – Absender (Name, Anschrift) | **2** | **3** | **7** Déclarations de l'expéditeur – Erklärungen des Absenders | **8** Référence expéditeur – Absender Referenz

Signature – Unterschrift
E-Mail
Tél.
N° TVA – MWSt.-Nr.
Fax

4 Destinataire (nom, adresse, pays) – Empfänger (Name, Anschrift, Land) | **5** | **6** | **9** Annexes – Beilagen

E-Mail
Tél.
N° TVA – MWSt.-Nr.
Fax

10 Lieu de livraison – Ablieferungsort | **11** | **12** | **16** Prise en charge – Übernahme (mois – jour – heure / Monat – Tag – Stunde) | **17**

Gare – Bahnhof | Pays – Land | Lieu – Ort

13 Conditions commerciales – Kommerzielle Bedingungen | **14** | **18** Wagon N° – Wagen Nr. | **19** Parcours – Strecke | Facturation transit – Transitfakturierung | par – durch

20 Paiement des frais – Zahlung der Kosten y compris – einschliesslich | jusqu'à – bis

15 Informations pour le destinataire – Vermerke für den Empfänger

☐ Franco de port – Franko Fracht
☐ Incoterms

21 N° UTI / Type UTI / Longueur UTI / Masse nette / Tare UTI / Désignation de la marchandise – UTI-Nr. / UTI-Typ / Länge UTI / Nettomasse / Tara UTI / Bezeichnung des Gutes | **22** Transport exceptionnel – Aussergewöhnliche Sendung oui – ja ☐ | **23** RID oui – ja ☐ | **24** NHM Code UTI 1 | **25** Masse brute UTI 1 | **26** Déclaration de valeur – Wert des Gutes – Monnaie

NHM Code UTI 2 | Bruttomasse UTI 2 | **27** Intérêt à la livraison – Interesse an der Lieferung – Währung

28 Remboursement – Nachnahme – Monnaie

Total

UTI 1
Scellés N° – Verschlüsse Nr. | Référence – Referenz

N° UTI / Type UTI / Longueur UTI / Masse nette / Tare UTI / Désignation de la marchandise – UTI-Nr. / UTI-Typ / Länge UTI / Nettomasse / Tara UTI / Bezeichnung des Gutes | RID oui – ja ☐ | **99** Indications douanières – Zollamtliche Vermerke | **48** Vérification – Überprüfung – par – durch

UTI 2
Scellés N° – Verschlüsse Nr. | Référence – Referenz

A / B / C — Parcours – Strecke (70 71 72 73 74 75 76 77 78) — Frais – Gebühren (79)

49 Code d'affranchissement – Frankaturcode

50 Itinéraires – Leitungswege

51 Opérations douanières – Zollbehandlung

52 Bulletin d'affranchissement – Frankaturrechnung oui – ja ☐ | renvoyé – zurückgesandt | mois – jour – Monat – Tag

53 Avis d'encaissement N° – Nachnahmebegleitschein Nr. | renvoyé – zurückgesandt | mois – jour – Monat – Tag

54 Procès-verbal N° – Tatbestandsaufnahme Nr. | établi par – erstellt durch | mois – jour – Monat – Tag

55 Prolongation du délai de livraison – Lieferfristverlängerung
Code | du – von | au – bis | lieu – Ort

56 Déclarations du transporteur – Erklärungen des Beförderers

57 Autres transporteurs – Andere Beförderer
Nom, adresse – Name, Anschrift | Parcours – Strecke | Qualité – Eigenschaft

58 a) Transporteur contractuel – Vertraglicher Beförderer
Signature – Unterschrift

59 Date d'arrivée – Ankunftsdatum
Arrivage N° – Empfangs-Nr.

60 Mise à disposition – Bereitgestellt (mois – jour – heure / Monat – Tag – Stunde)

61 Quittance du destinataire – Empfangsbescheinigung
Date, signature – Datum, Unterschrift

62 Identification de l'envoi – Sendungs-Identifikation Pays – Land | Gare – Bahnhof | Entreprise – Unternehmen | Exp. N° – Versand Nr.

b) Procédure simplifiée de transit ferroviaire – Vereinfachtes Eisenbahnversandverfahren oui – ja ☐
Code principal obligé – Code Hauptverpflichteter

Feuille de route – Frachtkarte **2**

29 Lieu et date d'établissement – Ort und Datum der Ausstellung

© 2020 UIC

Feuille de route
Frachtkarte

2

Sections de taxation (suite) – Frachtberechnungsabschnitte (Fortsetzung)

Franco – Franko		Port dû – Überweisung	
Monnaie d'encaissement / Erhebungswährung	Monnaie du tarif / Tarifwährung	Monnaie du tarif / Tarifwährung	Monnaie d'encaissement / Erhebungswährung
		Remboursement (Report du recto) / Nachnahme (Übertrag von Vorderseite)	80
			86 Cours
			90

Report du recto – Übertrag von Vorderseite

A	79 Frais		81	82			
		83 Kurs	84	85	86 Kurs		
		87	88	89	90		
B	79 Gebühren		81	82			
		83 Cours	84	85	86 Cours		
		87	88	89	90		
C	79 Frais		81	82			
		83 Kurs	84	85	86 Kurs		
		87	88	89	90		
D	70 Parcours / Strecke	71	72	79 Gebühren	81	82	
		73	74		83 Cours	84	85	86 Cours
	75	76	77	78	87	88	89	90
E	70 Parcours / Strecke	71	72	79 Frais	81	82	
		73	74		83 Kurs	84	85	86 Kurs
	75	76	77	78	87	88	89	90
F	70 Parcours / Strecke	71	72	79 Gebühren	81	82	
		73	74		83 Cours	84	85	86 Cours
	75	76	77	78	87	88	89	90
G	70 Parcours / Strecke	71	72	79 Frais	81	82	
		73	74		83 Kurs	84	85	86 Kurs
	75	76	77	78	87	88	89	90
					91	Report des feuilles supplémentaires / Übertrag von Ergänzungsblättern		92
					93	Montant général – Gesamtbetrag		94

A remplir par l'entreprise de transport combiné ou le client/remettant
Durch das Unternehmen des Kombinierten Verkehrs oder den Kunden/Auflieferer auszufüllen

X Désigner par une croix ce qui convient – Zutreffendes ankreuzen (Cases – Felder 20, 22, 23, 30, 52, 58)

Nonobstant toute clause contraire, le transport des marchandises est soumis aux Règles uniformes CIM. Sont en outre applicables les conditions générales de transport du transporteur.
Die Beförderung von Gütern unterliegt auch bei einer gegenteiligen Abmachung den Einheitlichen Rechtsvorschriften CIM. Außerdem sind die Allgemeinen Beförderungsbedingungen des Beförderers anwendbar.

Sauf convention contraire, l'acheminement des wagons vides est soumis aux Règles uniformes CUV. Sont en outre applicables les conditions contractuelles types de l'entreprise de transport ferroviaire.
Die Beförderung von Leerwagen unterliegt unter Vorbehalt gegenteiliger Abmachung den Einheitlichen Rechtsvorschriften CUV. Im Übrigen gelten die einschlägigen Vertragsbedingungen des Eisenbahnverkehrsunternehmens.

30 Lettre de voiture CIM transport combiné / Frachtbrief CIM Kombinierter Verkehr ☐ **Lettre wagon CUV transport combiné / Wagenbrief CUV Kombinierter Verkehr** ☐

40 41 42 43 44 45 46 47

Point – Punkt 6, 7, 8

1 Expéditeur (nom, adresse) – Absender (Name, Anschrift)
2
3
Signature – Unterschrift
E-Mail
Tel.
N° TVA – MWSt.-Nr.
Fax

7 Déclarations de l'expéditeur – Erklärungen des Absenders

8 Référence expéditeur – Absender Referenz

4 Destinataire (nom, adresse, pays) – Empfänger (Name, Anschrift, Land)
5
6
E-Mail
Tel.
N° TVA – MWSt.-Nr.
Fax

9 Annexes – Beilagen

10 Lieu de livraison – Ablieferungsort
11
12
Gare – Bahnhof
Pays – Land

16 Prise en charge – Übernahme (mois – jour – heure / Monat – Tag – Stunde)
17
Lieu – Ort

18 Wagon N° – Wagen Nr.
19 Parcours – Strecke (Facturation transit – Transitabrechnung) par – durch

13 Conditions commerciales – Kommerzielle Bedingungen
14

20 Paiement des frais – Zahlung der Kosten (y compris – einschließlich / jusqu'à – bis)
☐ Franco de port – Franko Fracht
☐ Incoterms

15 Informations pour le destinataire – Vermerke für den Empfänger

21 N° UTI / Type UTI / Longueur UTI / Masse nette / Tare UTI / Désignation de la marchandise – UTI-Nr. / UTI-Typ / Länge UTI / Nettomasse / Tara UTI / Bezeichnung des Gutes
22 Transport exceptionnel – Außergewöhnliche Sendung oui – ja ☐
23 RID oui – ja ☐
24 NHM Code UTI 1
NHM Code UTI 2
25 Masse brute UTI 1
Bruttomasse UTI 2
Total
26 Déclaration de valeur – Wert des Gutes
Monnaie
27 Intérêt à la livraison – Interesse an der Lieferung
Währung
28 Remboursement – Nachnahme
Monnaie
UTI 1
Scellés N° – Verschlüsse Nr.
Référence – Referenz

N° UTI / Type UTI / Longueur UTI / Masse nette / Tare UTI / Désignation de la marchandise – UTI-Nr. / UTI-Typ / Länge UTI / Nettomasse / Tara UTI / Bezeichnung des Gutes
RID oui – ja ☐
99 Indications douanières – Zollamtliche Vermerke
48 Vérification – Überprüfung
UTI 2
Scellés N° – Verschlüsse Nr.
Référence – Referenz
par – durch

A
70 Parcours – Strecke 71 72 73 74 75 76 77 78 79 Frais

49 Code d'affranchissement – Frankaturcode

50 Itinéraires – Leitungswege

B
70 Parcours – Strecke 71 72 73 74 75 76 77 78 79 Gebühren

51 Opérations douanières – Zollbehandlung

52 Bulletin d'affranchissement – Frankaturrechnung oui – ja ☐ renvoyé – zurückgesandt mois – jour – Monat – Tag

53 Avis d'encaissement N° – Nachnahmebegleitschein Nr. renvoyé – zurückgesandt mois – jour – Monat – Tag

C
70 Parcours – Strecke 71 72 73 74 75 76 77 78 79 Frais

54 Procès-verbal N° – Tatbestandsaufnahme Nr. établi par – erstellt durch mois – jour – Monat – Tag

55 Prolongation du délai de livraison – Lieferfristverlängerung
Code du – von au – bis lieu – Ort

56 Déclarations du transporteur – Erklärungen des Beförderers

57 **Autres transporteurs – Andere Beförderer**
Nom, adresse – Name, Anschrift
Parcours – Strecke
Qualité – Eigenschaft

58 a) Transporteur contractuel – Vertraglicher Beförderer
Signature – Unterschrift

59 Date d'arrivée – Ankunftsdatum
Arrivage N° – Empfangs-Nr.

60 Mise à disposition – Bereitgestellt (mois – jour – heure / Monat – Tag – Stunde)

61 Quittance du destinataire – Empfangsbescheinigung

62 **Identification de l'envoi – Sendungs-Identifikation** Pays – Land Gare – Bahnhof
Entreprise – Unternehmen
Exp. N° – Versand Nr.

b) Procédure simplifiée de transit ferroviaire – Vereinfachtes Eisenbahnversandverfahren oui – ja ☐
Code principal obligé – Code Hauptverpflichteter

Bulletin d'arrivée/Douane – Empfangsschein/Zoll **3**

Date, signature – Datum, Unterschrift

29 Lieu et date d'établissement – Ort und Datum der Ausstellung

© 2012 CIT

Bulletin d'arrivée/Douane
Empfangsschein/Zoll

3

Sections de taxation (suite) – Frachtberechnungsabschnitte (Fortsetzung)

		Franco – Franko		Port dû – Überweisung	
		Monnaie d'encaissement Erhebungswährung	Monnaie du tarif Tarifwährung	Monnaie du tarif Tarifwährung	Monnaie d'encaissement Erhebungswährung
					80 Remboursement (Report du recto) Nachnahme (Übertrag von Vorderseite)
					86 Cours
					90
Report du recto – Übertrag von Vorderseite			81	82	
A	79 Frais	83 Kurs	84	85	86 Kurs
		87	88	89	90
			81	82	
B	79 Gebühren	83 Cours	84	85	86 Cours
		87	88	89	90
			81	82	
C	79 Frais	83 Kurs	84	85	86 Kurs
		87	88	89	90
D	70 Parcours Strecke 71 72 73 74 75 76 77 78 79 Gebühren		81	82	
		83 Cours	84	85	86 Cours
		87	88	89	90
E	70 Parcours Strecke 71 72 73 74 75 76 77 78 79 Frais		81	82	
		83 Kurs	84	85	86 Kurs
		87	88	89	90
F	70 Parcours Strecke 71 72 73 74 75 76 77 78 79 Gebühren		81	82	
		83 Cours	84	85	86 Cours
		87	88	89	90
G	70 Parcours Strecke 71 72 73 74 75 76 77 78 79 Frais		81	82	
		83 Kurs	84	85	86 Kurs
		87	88	89	90
		91	Report des feuilles supplémentaires Übertrag von Ergänzungsblättern		92
		93	Montant général – Gesamtbetrag		94

A remplir par l'entreprise de transport combiné ou le client/remettant
Durch das Unternehmen des Kombinierten Verkehrs oder den Kunden/Aufgeferet auszufüllen

X Désigner par une croix ce qui convient – Zutreffendes ankreuzen
(Cases – Felder: 20, 22, 23, 30, 52, 58)

Nonobstant toute clause contraire, le transport des marchandises est soumis aux Règles uniformes CIM. Sont en outre applicables les conditions générales de transport du transporteur.
Die Beförderung von Gütern unterliegt auch bei einer gegenteiligen Abmachung den Einheitlichen Rechtsvorschriften CIM. Ausserdem sind die Allgemeinen Beförderungsbedingungen des Beförderers anwendbar.

Sauf convention contraire, l'acheminement des wagons vides est soumis aux Règles uniformes CUV. Sont en outre applicables les conditions contractuelles types de l'entreprise de transport ferroviaire.
Die Beförderung von Leerwagen unterliegt unter Vorbehalt gegenteiliger Abmachung den Einheitlichen Rechtsvorschriften CUV. Im Übrigen gelten die einschlägigen Vertragsbedingungen des Eisenbahnverkehrsunternehmens.

30 Lettre de voiture CIM transport combiné / Frachtbrief CIM Kombinierter Verkehr ☐ — Lettre wagon CUV transport combiné / Wagenbrief CUV Kombinierter Verkehr ☐

40 41 42 43 44 45 46 47

Print – Rubin 6.7.8

1 Expéditeur (nom, adresse) – Absender (Name, Anschrift) — **2** **3** — **7** Déclarations de l'expéditeur / Erklärungen des Absenders — **8** Référence expéditeur – Absender Referenz

Signature / Unterschrift
E-Mail
N° TVA / MWSt.-Nr.
Tel.
Fax

4 Destinataire (nom, adresse, pays) / Empfänger (Name, Anschrift, Land) — **5** **6** — **9** Annexes – Beilagen

E-Mail
N° TVA / MWSt.-Nr.
Tel.
Fax

10 Lieu de livraison / Ablieferungsort — **11** — **12** — **16** Prise en charge / Übernahme (mois – jour – heure / Monat – Tag – Stunde) — **17**

Lieu – Ort
Gare – Bahnhof — Pays – Land

13 Conditions commerciales – Kommerzielle Bedingungen — **14** — **18** Wagon N° – Wagen Nr. — **19** Parcours – Strecke (Facturation transit / Transitfakturierung) — par – durch

20 Paiement des frais / Zahlung der Kosten — y compris – einschliesslich — jusqu'à – bis

15 Informations pour le destinataire – Vermerke für den Empfänger

Franco de port / Franko Fracht ☐
Incoterms ☐

21 N° UTI / Type UTI / Longueur UTI / Masse nette / Tare UTI / Désignation de la marchandise / UTI-Nr. / UTI-Typ / Länge UTI / Nettomasse / Tara UTI / Bezeichnung des Gutes — **22** Transport exceptionnel / Aussergewöhnliche Sendung oui/ja ☐ — **23** RID oui/ja ☐ — **24** NHM Code UTI 1 — **25** Masse brute UTI 1 — **26** Déclaration de valeur / Wert des Gutes (Monnaie)

NHM Code UTI 2 — Bruttomasse UTI 2 — **27** Intérêt à la livraison / Interesse an der Lieferung (Währung) — **28** Remboursement / Nachnahme (Montant)

UTI 1
Scelles N° – Verschlüsse Nr. — Référence – Referenz — Total

N° UTI / Type UTI / Longueur UTI / Masse nette / Tare UTI / Désignation de la marchandise / UTI-Nr. / UTI-Typ / Länge UTI / Nettomasse / Tara UTI / Bezeichnung des Gutes — RID oui/ja ☐ — **99** Indications douanières / Zollamtliche Vermerke — **48** Vérification / Überprüfung

UTI 2
Scelles N° – Verschlüsse Nr. — Référence – Referenz — par – durch

A — **70** Parcours / Strecke — **71** **72** **73** **74** **75** **76** **77** **78** — **79** Frais — **49** Code d'affranchissement / Frankaturcode — **50** Itinéraires – Leitungswege

B — **70** Parcours / Strecke — **71** **72** **73** **74** **75** **76** **77** **78** — **79** Gebühren — **51** Opérations douanières – Zollbehandlung — **52** Bulletin d'affranchissement / Frankaturrechnung oui/ja ☐ renvoyé / zurückgesandt mois – jour / Monat – Tag — **53** Avis d'encaissement N° / Nachnahmebegleitschein Nr. renvoyé / zurückgesandt mois – jour / Monat – Tag

C — **70** Parcours / Strecke — **71** **72** **73** **74** **75** **76** **77** **78** — **79** Frais — **54** Procès-verbal N° / Tatbestandsaufnahme Nr. établi par / erstellt durch mois – jour / Monat – Tag — **55** Prolongation du délai de livraison – Lieferfristverlängerung Code — du – von — au – bis — lieu – Ort

56 Déclarations du transporteur – Erklärungen des Beförderers

57 Autres transporteurs – Andere Beförderer
Nom, adresse – Name, Anschrift — Parcours – Strecke — Qualité / Eigenschaft

58 a) Transporteur contractuel – Vertraglicher Beförderer
Signature – Unterschrift

59 Date d'arrivée – Ankunftsdatum
Arrivage N° – Empfangs-Nr.

60 Mise à disposition / Bereitgestellt (mois – jour – heure / Monat – Tag – Stunde)

61 Quittance du destinataire / Empfangsbescheinigung
Date, signature – Datum, Unterschrift

62 Identification de l'envoi / Sendungs-Identifikation — Pays – Land — Gare – Bahnhof — Entreprise / Unternehmen — Exp. N° / Versand Nr.

b) Procédure simplifiée de transit ferroviaire / Vereinfachtes Eisenbahnversandverfahren oui/ja ☐
Code principal obligé / Code Hauptverpflichteter

Duplicata
Doppel

4

29 Lieu et date d'établissement – Ort und Datum der Ausstellung

© 2012 CIT

Duplicata
Doppel

4

Sections de taxation (suite) – Frachtberechnungsabschnitte (Fortsetzung)

	Franco – Franko		Port dû – Überweisung	
	Monnaie d'encaissement Erhebungswährung	Monnaie du tarif Tarifwährung	Monnaie du tarif Tarifwährung	Monnaie d'encaissement Erhebungswährung
Remboursement (Report du recto) / Nachnahme (Übertrag von Vorderseite)				80
				86 Cours
				90

Report du recto – Übertrag von Vorderseite

A	79	81	82		
Frais	83 Kurs	84	85	86 Kurs	
	87	88	89	90	
B	79	81	82		
Gebühren	83 Cours	84	85	86 Cours	
	87	88	89	90	
C	79	81	82		
Frais	83 Kurs	84	85	86 Kurs	
	87	88	89	90	
D	70 71 72 79	81	82		
Parcours Strecke	73 74				
Gebühren	75 76 77 78	83 Cours	84	85	86 Cours
		87	88	89	90
E	70 71 72 79	81	82		
Parcours Strecke	73 74				
Frais	75 76 77 78	83 Kurs	84	85	86 Kurs
		87	88	89	90
F	70 71 72 79	81	82		
Parcours Strecke	73 74				
Gebühren	75 76 77 78	83 Cours	84	85	86 Cours
		87	88	89	90
G	70 71 72 79	81	82		
Parcours Strecke	73 74				
Frais	75 76 77 78	83 Kurs	84	85	86 Kurs
		87	88	89	90
		91	Report des feuilles supplémentaires / Übertrag von Ergänzungsblättern		92
		93	Montant général – Gesamtbetrag		94

A remplir par l'entreprise de transport combiné ou le client / remettant
Durch das Unternehmen des Kombinierten Verkehrs oder den Kunden / Auflieferer auszufüllen

X Désigner par une croix ce qui convient – Zutreffendes ankreuzen
(Cases – Felder 20, 22, 23, 30, 52, 58)

Nonobstant toute clause contraire, le transport des marchandises est soumis aux Règles uniformes CIM. Sont en outre applicables les conditions générales de transport du transporteur.
Die Beförderung von Gütern unterliegt auch bei einer gegenteiligen Abmachung den Einheitlichen Rechtsvorschriften CIM. Ausserdem sind die Allgemeinen Beförderungsbedingungen des Beförderers anwendbar.

Sauf convention contraire, l'acheminement des wagons vides est soumis aux Règles uniformes CUV. Sont en outre applicables les conditions contractuelles types de l'entreprise de transport ferroviaire.
Die Beförderung von Leerwagen unterliegt unter Vorbehalt gegenteiliger Abmachung den Einheitlichen Rechtsvorschriften CUV. Im Übrigen gelten die einschlägigen Vertragsbedingungen des Eisenbahnverkehrsunternehmens.

30 Lettre de voiture CIM transport combiné ☐ **Lettre wagon CUV transport combiné** ☐
Frachtbrief CIM Kombinierter Verkehr **Wagenbrief CUV Kombinierter Verkehr**

40 41 42 43 44 45 46 47

Point – Punkt 6, 7, 8

1 Expéditeur (nom, adresse) – Absender (Name, Anschrift) | **2** | **3** | **7** Déclarations de l'expéditeur – Erklärungen des Absenders | **8** Référence expéditeur – Absender Referenz

Signature – Unterschrift
E-Mail
Tel.
Fax
N° TVA – MWSt.-Nr.

4 Destinataire (nom, adresse, pays) – Empfänger (Name, Anschrift, Land) | **5** | **6** | **9** Annexes – Beilagen

E-Mail
Tel.
Fax
N° TVA – MWSt.-Nr.

10 Lieu de livraison – Ablieferungsort | **11** | **12** | **16** Prise en charge – Übernahme (mois – jour – heure / Monat – Tag – Stunde) | **17**

Gare – Bahnhof | Pays – Land | Lieu – Ort

13 Conditions commerciales – Kommerzielle Bedingungen | **14** | **18** Wagon N° – Wagen Nr. | **19** Parcours – Strecke (Facturation transit / Transitfakturierung) | par – durch

20 Paiement des frais – Zahlung der Kosten y compris – einschliesslich | jusqu'à – bis

15 Informations pour le destinataire – Vermerke für den Empfänger

☐ Franco de port / Franko Fracht
☐ Incoterms

21 N° UTI / Type UTI / Longueur UTI / Masse nette / Tare UTI / Désignation de la marchandise – UTI-Nr. / UTI-Typ / Länge UTI / Nettomasse / Tara UTI / Bezeichnung des Gutes | **22** Transport exceptionnel – Aussergewöhnliche Sendung oui ja ☐ | **23** RID oui ja ☐ | **24** NHM Code UTI 1 | **25** Masse brute UTI 1 | **26** Déclaration de valeur – Wert des Gutes (Monnaie)

27 Intérêt à la livraison – Interesse an der Lieferung (Währung)

NHM Code UTI 2 | Bruttomasse UTI 2

28 Remboursement – Nachnahme (Monnaie)

UTI 1
Scellés N° – Verschlüsse Nr. | Référence – Referenz | Total

N° UTI / Type UTI / Longueur UTI / Masse nette / Tare UTI / Désignation de la marchandise – UTI-Nr. / UTI-Typ / Länge UTI / Nettomasse / Tara UTI / Bezeichnung des Gutes | RID oui ja ☐ | **99** Indications douanières – Zollamtliche Vermerke | **48** Vérification – Überprüfung

UTI 2
Scellés N° – Verschlüsse Nr. | Référence – Referenz | par – durch

A Parcours – Strecke: 70 71 72 73 74 75 76 77 78 | Frais: 79
B Parcours – Strecke: 70 71 72 73 74 75 76 77 78 | Gebühren: 79
C Parcours – Strecke: 70 71 72 73 74 75 76 77 78 | Frais: 79

49 Code d'affranchissement – Frankaturcode

50 Itinéraires – Leitungswege

51 Opérations douanières – Zollbehandlung

52 Bulletin d'affranchissement – Frankaturrechnung oui ja ☐ | renvoyé – zurückgesandt | mois – jour – Monat – Tag

53 Avis d'encaissement N° – Nachnahmebegleitschein Nr. | renvoyé – zurückgesandt | mois – jour – Monat – Tag

54 Procès-verbal N° – Tatbestandsaufnahme Nr. | établi par – erstellt durch | mois – jour – Monat – Tag

55 Prolongation du délai de livraison – Lieferfristverlängerung
Code | du – von | au – bis | lieu – Ort

56 Déclarations du transporteur – Erklärungen des Beförderers

57 Autres transporteurs – Andere Beförderer
Nom, adresse – Name, Anschrift | Parcours – Strecke | Qualité – Eigenschaft

58 a) Transporteur contractuel – Vertraglicher Beförderer | **59** Date d'arrivée – Ankunftsdatum | **60** Mise à disposition – Bereitgestellt (mois – jour – heure / Monat – Tag – Stunde) | **62 Identification de l'envoi – Sendungs-Identifikation** | Pays – Land | Gare – Bahnhof

61 Quittance du destinataire – Empfangsbescheinigung

Entreprise – Unternehmen | Exp. N° – Versand Nr.

Signature – Unterschrift | Arrivage N° – Empfangs-Nr.

b) Procédure simplifiée de transit ferroviaire – Vereinfachtes Eisenbahnversandverfahren oui ja ☐

Code principal obligé – Code Hauptverpflichteter

Souche d'expédition
Versandschein

5

Date, signature – Datum, Unterschrift

29 Lieu et date d'établissement – Ort und Datum der Ausstellung

© 2012.CIT

Souche d'expédition
Versandschein

5

Sections de taxation (suite) – Frachtberechnungsabschnitte (Fortsetzung)

Franco – Franko		Port dû – Überweisung	
Monnaie d'encaissement Erhebungswährung	Monnaie du tarif Tarifwährung	Monnaie du tarif Tarifwährung	Monnaie d'encaissement Erhebungswährung
		Remboursement (Report du recto) / Nachnahme (Übertrag von Vorderseite)	80
			86 Cours
			90 ▶
	81	82	
83 Kurs	84	85	86 Kurs
87	88 ◀	89	90 ▶
	81	82	
83 Cours	84	85	86 Cours
87	88 ◀	89	90 ▶
	81	82	
83 Kurs	84	85	86 Kurs
87	88 ◀	89	90 ▶
	81	82	
83 Cours	84	85	86 Cours
87	88 ◀	89	90 ▶
	81	82	
83 Kurs	84	85	86 Kurs
87	88 ◀	89	90 ▶
	81	82	
83 Cours	84	85	86 Cours
87	88 ◀	89	90 ▶
	81	82	
83 Kurs	84	85	86 Kurs
87	88 ◀	89	90 ▶
91	Report des feuilles supplémentaires / Übertrag von Ergänzungsblättern		92
93	Montant général – Gesamtbetrag		94

Report du recto – Übertrag von Vorderseite

A				79 Frais
B				79 Gebühren
C				79 Frais
D	70 Parcours Strecke	71	72	79 Gebühren
		73	74	
	75	76	77	78
E	70 Parcours Strecke	71	72	79 Frais
		73	74	
	75	76	77	78
F	70 Parcours Strecke	71	72	79 Gebühren
		73	74	
	75	76	77	78
G	70 Parcours Strecke	71	72	79 Frais
		73	74	
	75	76	77	78

5 priedas

10 punktas

Vagono sąrašo turinio paaiškinimai

Vagonų sąrašo turinys ir jo taikymo sąlygos reglamentuojamos susitarime

su klientu. Be to, būtina laikytis toliau pateikiamų nuostatų.

2 Vagonų sąraše turi būti įrašyti bent toliau pateikiami duomenys, be to, duomenys,

nurodyti b) ir d) papunkčiuose turi būti įrašyti ir važtaraštyje (skliausteliuose pateikiami atitinkamų vagono važtaraščio skilčių, iš kurių nurodytą informaciją reikia įrašyti į vagonų sąrašą, numeriai).

a) Dokumento pavadinimas

- Vagono sąrašas

b) Susijusio vagonų važtaraščio duomenys

- Siuntos identifikavimas (62 skiltis)
- Perėmimo data (16 skiltis)
- Išvykimo stotis (16 skiltis)
- Atvykimo stotis (10 skiltis)
- Maršrutai (50 skiltis)
- Siuntėjas (1 skiltis)
- Gavėjas (4 skiltis)

c) Vagono duomenys

- Vagono numeris (21 skiltis)
- duomenys, kurie turi būti įrašomi į vagono važtaraštį, vežant pavojingus krovinius pagal RID (21 skiltis)
- NHM kodas (24 skiltis)

d) Vagono sąrašo įforminimas

- Įmonės pavadinimas
- Vieta ir data
- Parašas

3 Popierinis vagono važtaraštis

Atsižvelgiant į specialųjį susitarimą, įforminami šeši vagono sąrašo egzemplioriai (pridedami prie kiekvieno vagono važtaraščio lapo ir papildomas egzempliorius tam atvejui, jeigu būtų išformuotas sąstatas arba vagonų grupė).

4 Elektroninis vagono važtaraštis

4.1 Perduoti sąstatus ir vagonų grupes galima ir turint vieną vienintelį elektroninį vagono važtaraštį. Vietoje vagono sąrašo susiję vagono važtaraščio duomenys [priedas (9 skiltis), krovinio pavadinimas ir kiti susiję duomenys (21 skiltis), NHM kodas (24 skiltis)] pakartojami EDI pranešimuose.

4.2 Spausdinant elektroninį vagonų sąrašą analogiškai taikomos tos pačios nuostatos, kaip ir elektroninio važtaraščio spaudiniams.

4.3 Sutarties šalys, siekdamos kuo racionalesnių procedūrų, iš anksto susitaria dėl būtinų taisyklių.

6 priedas

11 punktas

Išankstinė apmokėjimo sąskaita

Svetainėje www.cit-rail.org yra parengta atsisiunčiama forma, skirta užpildyti, spausdinti ir persiųsti elektroniniu būdu.

Rekomendacija popieriui ir spalvai

- **Popierius:** toks, kad rašant įrašai atsispaustų ant kitų lapų (chemiškai apdorotas), baltas, juodai persispaudžiantis
    1. Lapas = CB 56 gr.
    2. Lapas = CFB 53 gr.
    3. Lapas = CF 57 gr.

  Jeigu išankstinė mokėjimo sąskaitos komplektas gaminamas su kalke, popieriaus masė turi būti 50–60 gm^2

- **Spalva:** Pantone Warm Red U
- **Matmenys:** 211x297 mm
  (įsk. nuplėšiamą juostą): 211x320 mm)

Specialusis atvejas: Jeigu išankstinė apmokėjimo sąskaita spausdinama spausdintuvu (turinys ir formos struktūra) turi būti įvykdytos šios sąlygos:

- Spaudinio spalva: pagal pavyzdį arba juoda
- Turinys: be nukrypimų nuo pavyzdžio,
- Formatas ir pateikimas: kiek įmanoma mažiau nukrypstantis nuo pavyzdžio,
- Popierius: tinkamas naudojamam spausdintuvui

Prireikus, išvykstant kroviniui antroji pusė išspausdinama ant atskiro lapo. Jeigu kelyje išlaidos turi būti įrašytos į naujai įforminamą antrąją pusę, kaip papildomi lapai turi būti naudojami išankstinės apmokėjimo sąskaitos 1–3 lapai , ir pritvirtinami prie pirminės sąskaitos.

(30) **Bulletin d'affranchissement**
Frankaturrechnung

Original

1

(40) (41) (42) (43)
(44) (45) (46) (47)

Point – Punkt 12

(1) Expéditeur (nom, adresse) – Absender (Name, Anschrift)

(2)

(3)

E-Mail

Tel.

Fax

N° TVA
MWSt.-Nr.

(8) Référence expéditeur – Absender Referenz

(4) Destinataire (nom, adresse, pays)
Empfänger (Name, Anschrift, Land)

E-Mail

Tel.

Fax

N° TVA
MWSt.-Nr.

(31) Annexes – Beilagen

(10) Lieu de livraison
Ablieferungsort

(11)

(12)

(16) Prise en charge
Übernahme

mois – jour – heure
Monat – Tag – Stunde

(32) Somme déposée par l'expéditeur
Vom Absender hinterlegter Betrag

Monnaie
Währung

Gare – Bahnhof

Pays – Land

(18) Wagon N° – Wagen Nr.

(19) Parcours – Strecke

Facturation transit
Transitfakturierung

par – durch

(33) Adresse postale pour le renvoi
Postadresse für Rücksendung

(20) **Paiement des frais**
Zahlung der Kosten

y compris – einschliesslich

jusqu'à – bis

☐ Franco de port
Franko Fracht

☐ Incoterms

(21) Désignation de la marchandise
Bezeichnung des Gutes

(25) Masse

(34) Cours au départ
Kurs bei Abgang

A

(70) Parcours
Strecke

(71) (72) (73) (74) (75) (76) (77) (78)

(79) Frais

(81) (84) (88)

(83) Kurs

(87)

B

(70) Parcours
Strecke

(71) (72) (73) (74) (75) (76) (77) (78)

(79) Gebühren

(81) (84) (88)

(83) Cours

(87)

C

(70) Parcours
Strecke

(71) (72) (73) (74) (75) (76) (77) (78)

(79) Frais

(81) (84) (88)

(83) Kurs

(87)

D

(70) Parcours
Strecke

(71) (72) (73) (74) (75) (76) (77) (78)

(79) Gebühren

(81) (84) (88)

(83) Cours

(87)

(35) Etablissement du bulletin d'affranchissement
Erstellung der Frankaturrechnung

(36) Renvoi du bulletin d'affranchissement
Rücksendung der Frankaturrechnung

(37) Rentrée du bulletin d'affranchissement
Rückkunft der Frankaturrechnung

Montant total ou à reporter
Gesamtbetrag oder zu übertragen

(90)

(62) **Identification de l'envoi**
Sendungs-Identifikation

Pays – Land

Gare – Bahnhof

Entreprise
Unternehmen

Exp. N°
Versand Nr.

© 2006 CIT

Original du bulletin d'affranchissement
Original der Frankaturrechnung

1

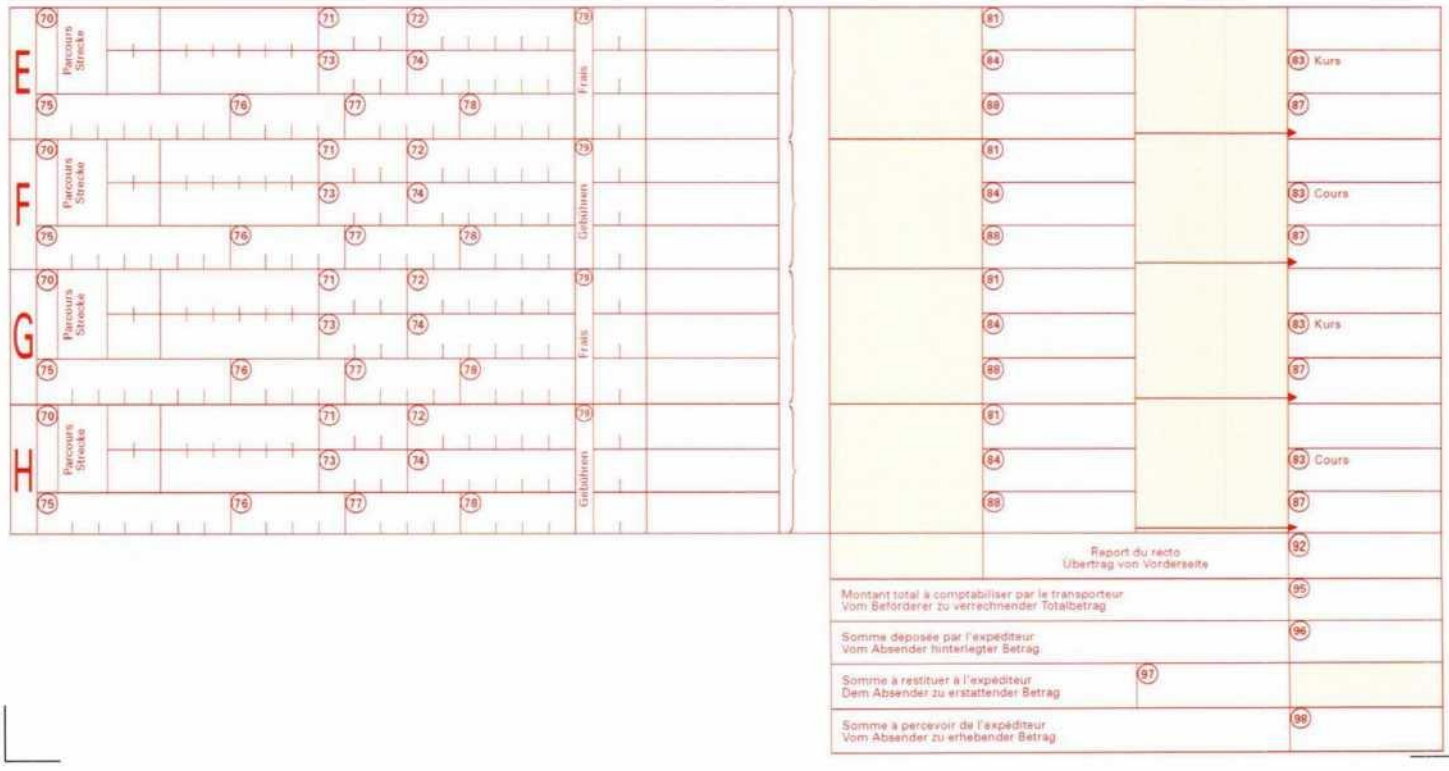

(30) **Bulletin d'affranchissement**
Frankaturrechnung

Bulletin comptable
Verrechnungsschein

2

(40) (41) (42) (43)
(44) (45) (46) (47)

Point - Punkt 12

(1) Expéditeur (nom, adresse) – Absender (Name, Anschrift)

(2)

(3)

E-Mail

Tel.

N° TVA
MWSt.-Nr.

Fax

(8) Référence expéditeur – Absender Referenz

(4) Destinataire (nom, adresse, pays)
Empfänger (Name, Anschrift, Land)

E-Mail

Tel.

N° TVA
MWSt.-Nr.

Fax

(31) Annexes – Beilagen

(10) Lieu de livraison
Ablieferungsort

(11)

(12)

Gare – Bahnhof

Pays – Land

(16) Prise en charge
Übernahme

mois - jour - heure
Monat - Tag - Stunde

(32) Somme déposée par l'expéditeur
Vom Absender hinterlegter Betrag

Montant
Währung

(18) Wagon N° – Wagen Nr.

(19) Parcours - Strecke

Facturation transit
Transitfakturierung

par – durch

(33) Adresse postale pour le renvoi
Postadresse für Rücksendung

(20) **Paiement des frais**
Zahlung der Kosten

y compris - einschließlich

jusqu'à - bis

☐ Franco de port
Franko Fracht

☐ Incoterms

(21) Désignation de la marchandise
Bezeichnung des Gutes

(25) Masse

(34) Cours au départ
Kurs bei Abgang

A

(70) Parcours Strecke (71) (72) (73) (74) (75) (76) (77) (78) (79) Frais

(81) (84) (88)

(83) Kurs (87)

B

(70) Parcours Strecke (71) (72) (73) (74) (75) (76) (77) (78) (79) Gebühren

(81) (84) (88)

(83) Cours (87)

C

(70) Parcours Strecke (71) (72) (73) (74) (75) (76) (77) (78) (79) Frais

(81) (84) (88)

(83) Kurs (87)

D

(70) Parcours Strecke (71) (72) (73) (74) (75) (76) (77) (78) (79) Gebühren

(81) (84) (88)

(83) Cours (87)

(35) Etablissement du bulletin d'affranchissement
Erstellung der Frankaturrechnung

(36) Renvoi du bulletin d'affranchissement
Rücksendung der Frankaturrechnung

(37) Rentrée du bulletin d'affranchissement
Rückkunft der Frankaturrechnung

Montant total ou à reporter
Gesamtbetrag oder zu übertragen (90)

(62) **Identification de l'envoi**
Sendungs-Identifikation

Pays – Land

Gare – Bahnhof

Entreprise
Unternehmen

Exp. N°
Versand Nr.

© 2006 CIT

Bulletin comptable
Verrechnungsschein

2

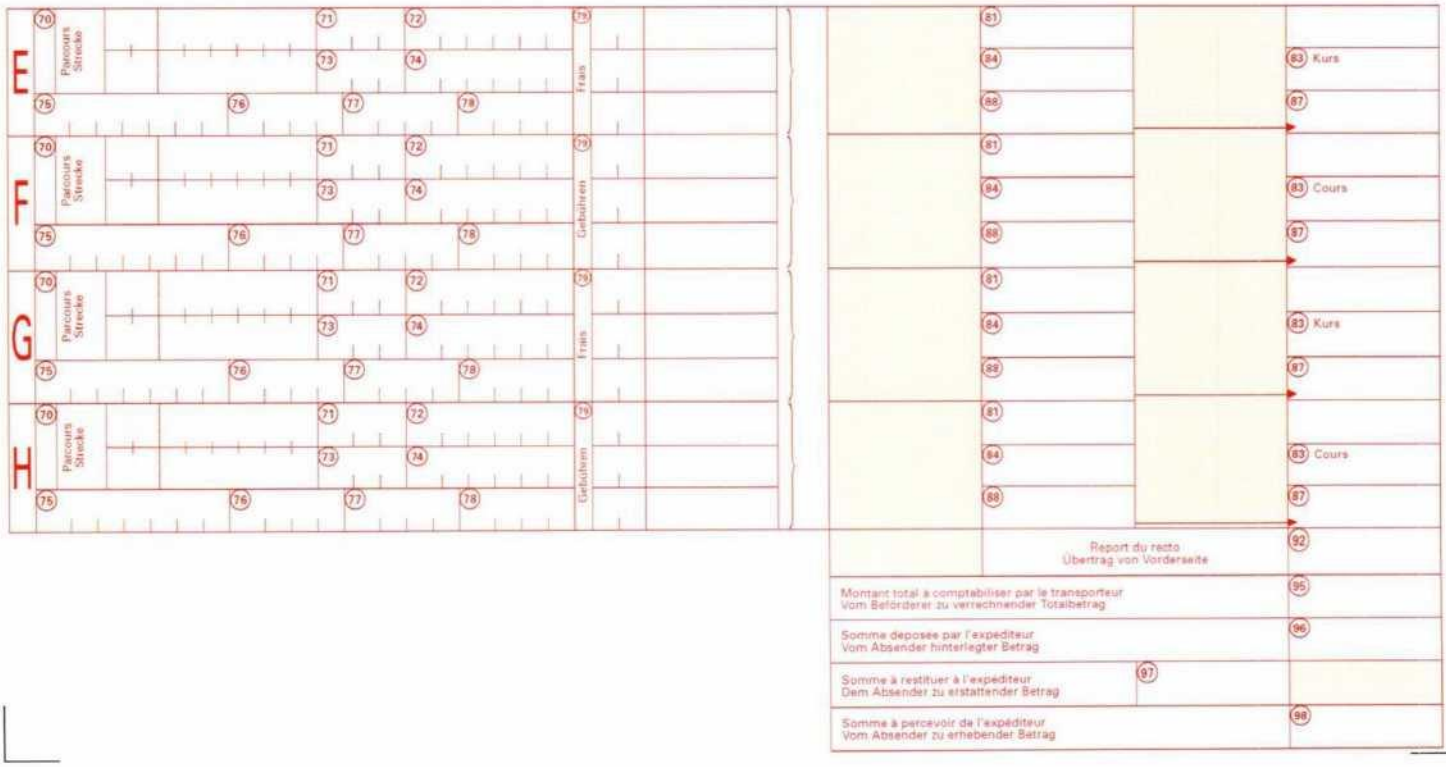

(20) **Bulletin d'affranchissement**
Frankaturrechnung

Bulletin de contrôle
Kontrollschein

3

(40) (41) (42) (43)
(44) (45) (46) (47)

Points - Punkte 12

(1) Expéditeur (nom, adresse) - Absender (Name, Anschrift)

(2)

(3)

E-Mail

Tel.

Fax

N° TVA
MWSt.-Nr.

(8) Référence expéditeur – Absender Referenz

(4) Destinataire (nom, adresse, pays)
Empfänger (Name, Anschrift, Land)

E-Mail

Tel.

Fax

N° TVA
MWSt.-Nr.

(31) Annexes – Beilagen

(10) Lieu de livraison
Ablieferungsort

(11)

(12)

Gare – Bahnhof

Pays – Land

(16) Prise en charge
Übernahme
mois - jour - heure
Monat - Tag - Stunde

(32) Somme déposée par l'expéditeur
Vom Absender hinterlegter Betrag
Monnaie
Währung

(33) Adresse postale pour le renvoi
Postadresse für Rücksendung

(18) Wagon N° – Wagen Nr.

(19) Parcours - Strecke

Facturation transit
Transitfakturierung

par - durch

(20) **Paiement des frais**
Zahlung der Kosten

y compris - einschliesslich

jusqu'à – bis

☐ Franco de port
Franko Fracht

☐ Incoterms

(21) Désignation de la marchandise
Bezeichnung des Gutes

(25) Masse

(34) Cours au départ
Kurs bei Abgang

A

(70) Parcours Strecke (71) (72) (73) (74) (75) (76) (77) (78) (79) Frais

(81) (84) (88)

(83) Kurs

(87)

B

(70) Parcours Strecke (71) (72) (73) (74) (75) (76) (77) (78) (79) Gebühren

(81) (84) (88)

(83) Cours

(87)

C

(70) Parcours Strecke (71) (72) (73) (74) (75) (76) (77) (78) (79) Frais

(81) (84) (88)

(83) Kurs

(87)

D

(70) Parcours Strecke (71) (72) (73) (74) (75) (76) (77) (78) (79) Gebühren

(81) (84) (88)

(83) Cours

(87)

(35) Etablissement du bulletin d'affranchissement
Erstellung der Frankaturrechnung

(36) Renvoi du bulletin d'affranchissement
Rücksendung der Frankaturrechnung

(37) Rentrée du bulletin d'affranchissement
Rückkunft der Frankaturrechnung

Montant total ou à reporter
Gesamtbetrag oder zu übertragen

(90)

(62) **Identification de l'envoi**
Sendungs-Identifikation

Pays – Land

Gare – Bahnhof

Entreprise
Unternehmen

Exp. N°
Versand Nr.

© 2006 CIT

Bulletin de contrôle
Kontrollschein

3

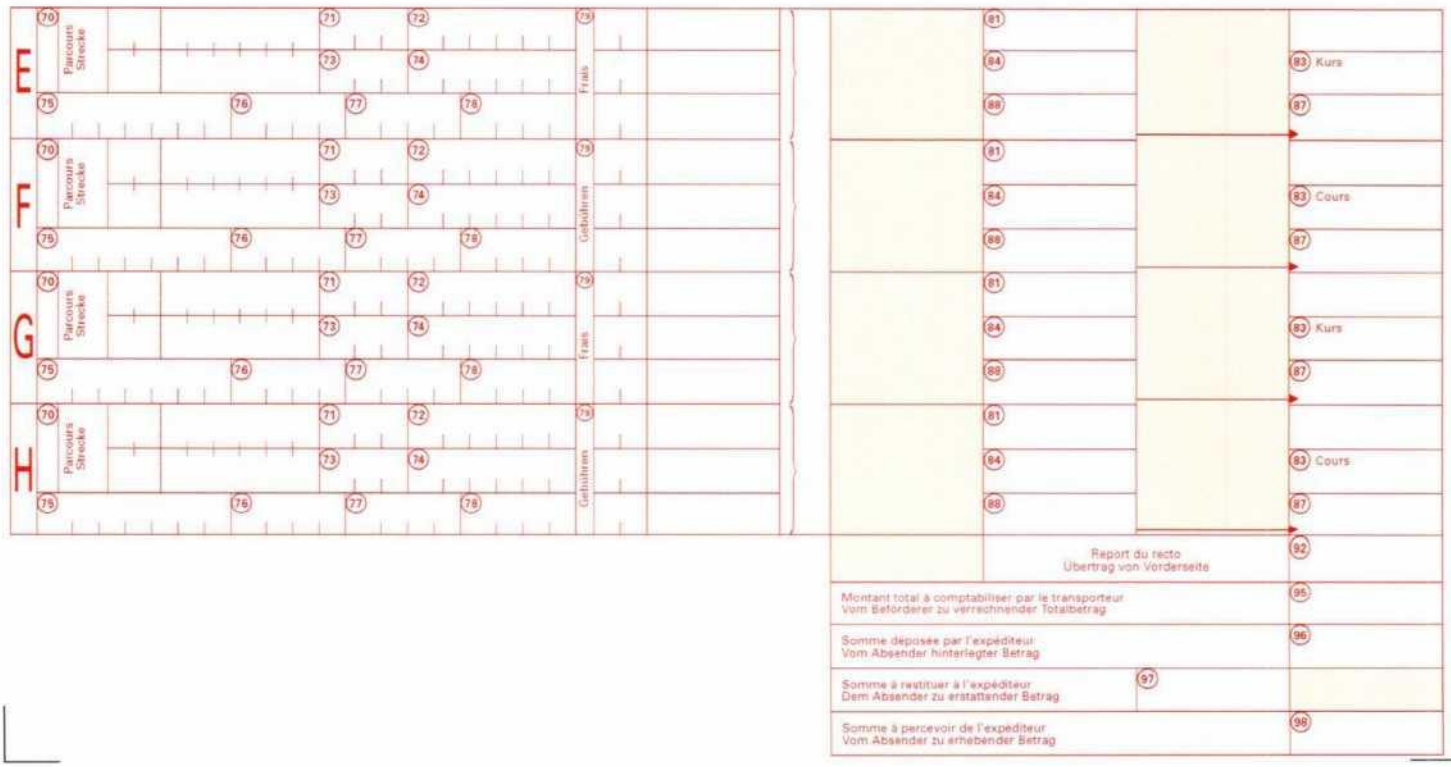

7 priedas

12 punktas

Papildomas nurodymas

1 Bendroji informacija

Siuntėjas gali keisti vežimą pagal naudojimo sutarties **12 punktą** duodamas papildomą nurodymą.

2 Veiksmai

Vėlesni nurodymai persiunčiami tinkamai surašyti. Informacijos srautui pagreitinti pirmenybė teikiama elektroninėms priemonėms tokioms, kaip internetas ar el. paštas.

Šiuo tikslu www.cit-rail.org yra parengta atsisiunčiama papildomo nurodymo forma, skirta užpildyti, išspausdinti ir persiųsti elektroniniu būdu. Duomenys turi atitikti toliau pateikiamą pavyzdį. Rekomenduojama duomenis įrašyti tokia pat forma kaip pavyzdyje. Jeigu, pateikiant nurodymą, nenaudojama iš anksto išspausdinta forma,

nurodymas surašomas kodais ir žodžiais. Vietoj parašo galima naudoti antspaudą, mašininį apskaitos spaudą arba kitą tinkamą pasirašymo formą.

Tuo pat metu GĮ (vežėjui) turi būti perduotas popierinio vagono važtaraščio dublikatas arba atitinkamas elektroninio vagono važtaraščio spaudinys, kuriuose turi būti įrašyti pakeitimai.

3 Forma

Skiriamos šios formos

- Vežėjas GĮ (vežėjas)
- Važtaraštis: Vagono važtaraštis:

5 kodas „Muitinės ir kitų administruojančių institucijų potvarkių vykdymas“ yra nesvarbus.

Pastaba: Pateikti vagono važtaraščio dublikatą / elektroninio vagono važtaraščio spaudinį nėra privalomas, jei teisė atstovauti įrodoma kitu būdu.

Ordre ulterieur – Papildomas nurodymas

CIT 7

Expediteur (nom, adresse) – Siuntėjas (pavadinimas, adresas)

Identification de l'envoi – Siuntos identifikavimas

Pays - Land Gare – Geležinkelio stotis

| Lettre de voiture CIM | | CIM važtaraštis

1 1 Lettre wagon CUV _| CUV vagono važtaraštis

Entreprise Exp. N° Įmonė Siuntos Nr.

i i i

1 1 1 1 1

Destinataire (nom, adresse, pays) – Gavėjas (pavadinimas, adresas, šalis)

Prise en Charge, lieu, date – Priimta, vieta, data

mois-jour-heure Mėnuo-diena-valanda

1 1 1

Lieu de livraison – Išdavimo vieta

Gare – Geležinkelio stotis Pays – Šalis

Wagon N°/N° de l'UTI – Vagono Nr. / UTI Nr.

Adresse postale du transporteur – Vežėjo pašto adresas

Adresse du transporteur Charge de l'execution des ordres
Vežėjo, kuris įgaliotas vykdyti nurodymą, adresas

Ordre – Nurodymas
- Mettre une [Kl dans la case en regard de la modification demandee
- Joindre le duplicata de la lettre de voiture
- Būtiną pakeitimą pažymėti (X) reikiamame langelyje

Nous vous prions d'executer les presents ordres ulterieurs dans les conditions prevues ä l'article 19 §§ 3 ä 5 CIM.
Prašome įvykdyti esamą papildomą nurodymą pagal CIM 19 straipsnio 3-5 §.

Code Modification – Pakeitimas

I Accord donne par le bureau☐ de douane de depart Išvykimo šalies muitinė leidimą išdavė

T Information du bureau de d

1 ₁ Arret en cours de route en attendant des ordres ulterieurs 1 pakeliui laukiant kitų nurodymų — 1 Sulaikyti

1 ₂ Ajournement de la livraison en attendant des ordres ulterieurs išdavimą, laukiant kitų nurodymų — Atidėti krovinio

1—1 informuoti išvykimo šalies muitinę nebūtina. Remarques - Pastabos:

1 g Livraison au lieu de destination ä... (nom, adresse, adresse e-mail ou 1---1 numero de telephone ou de telecopieur)
Išduoti krovinį paskirties vietoje... (kam – pavadinimas, adresas, el. paštas arba telefono arba fakso numeris)

I I ^ Expedition ä... (lieu de livraison) ä... (nom, adresse, pays, adresse 1—1 e-mail ou numero de telephone ou de telecopieur) via... (itineraire) Išsiųsti į.. (Išdavimo vieta) .... (kam – pavadinimas, adresas, šalis, e.p. adresas arba telefono ar fakso numeris) per..... (vežimo maršrutas).

g, Accomplissement des formalites exigees par les douanes 1— ou par d'autres autorites administratives
Muitinės ir kitų administracinių teisės aktų reikalavimų vykdymas
- ☐ en ma presence – man dalyvaujant
- ☐ en ma presence – dalyvaujant mano įgaliotiniui
- ☐ par mes soins – vykdau pats
- ☐ par mon mandataire2 – vykdo mano įgaliotinis 2 ö avec paiement des droits de douane et autres frais3

g Autre modification 1 — 1 Kitas pakeitimas☐

Indications complementaires relatives aux codes 3-6 3-6-ą kodus papildantys duomenys

Lieu, date Signature de l'expediteur/du destinataire Vieta, data siuntėjo / gavėjo parašas

Lieu, date Signature du transporteur Vieta, data vežėjo parašas

8 priedas

13 punktas

Pranešimas apie krovinio vežimo kliūtį – siuntėjo nurodymai

1 Bendroji informacija

Vežimo metu atsiradus kliūčiai, kuri nurodyta **13 punkte** GĮ (vežėjas) imasi visų priemonių pašalinti kliūtį, informuoja apie tai siuntėją ir / arba gauna iš jo nurodymus.

2 Veiksmai

2.1 Informacijos / nurodymų gavimas

GĮ (vežėjas) informuoja siuntėją ir/arba gauna iš jo tinkamai surašytus nurodymus. Žr. toliau pateikiamą pavyzdį. Siekiant paspartinti informacijos srautą, pirmenybė teikiama elektroninėms priemonėms tokioms, kaip internetas ar el. paštas. Šiuo tikslu nurodymams gauti svetainėje www.cit-rail.org yra parengta atsisiunčiama lydimojo dokumento forma, skirta užpildyti, išspausdinti ir persiųsti elektroniniu būdu. Rekomenduojama, kad forma būtų tokia pat, kaip pavyzdyje. Vietoj parašo galima naudoti antspaudą, mašininį apskaitos spaudą arba kitą tinkamą pasirašymo formą.

2.2 Nurodymų perdavimas

Siuntėjas perduoda GĮ (vežėjui) tinkamai įformintus rašytinius pavedimus. Duomenys turi atitikti toliau pateikiamą pavyzdį. Siekiant paspartinti informacijos srautą, pirmenybė teikiama elektroninėms priemonėms tokioms, kaip internetas ar el. paštas. Šiuo tikslu svetainėje www.cit-rail.org yra parengta atsisiunčiama nurodymų forma, skirta užpildyti, išspausdinti ir persiųsti elektroniniu būdu. Rekomenduojama duomenis įrašyti tokia pat forma kaip pavyzdyje. Jeigu, pateikiant nurodymą, nenaudojama iš anksto išspausdinta forma,

nurodymas surašomas kodais ir žodžiais. Vietoj parašo galima naudoti antspaudą, mašininį apskaitos spaudą arba kitą tinkamą pasirašymo formą.

3 Forma

Skiriamos šios formos

- Vežėjas GĮ (vežėjas)
- Važtaraštis: Vagono važtaraštis

Pastaba: Nebūtina pateikti vagono važtaraščio dublikatą / elektroninį vagono važtaraštį.

Empechement au transport – Vežimo kliūtis

CIT 8

Expediteur (nom, adresse) – Siuntėjas (pavadinimas, adresas)

Identification de l'envoi – Siuntos identifikavimas

| Lettre de voiture CIM | | CIM važtaraštis

I I Lettre wagon CUV
_| CUV vagono važtaraštis

Pays – Šalis Gare – Geležinkelio stotis

_1 ____I __ i __I__ L_

Entreprise Exp. N° Įmonė Siuntos Nr.

I I I

I I I I I

Destinataire (nom, adresse, pays) – Gavėjas (pavadinimas, adresas, šalis)

Prise en Charge, lieu, date – Priimta, vieta, data

mois-jour-heure Mėnuo-diena-valanda

I I I

Lieu de livraison – Išdavimo vieta

Wagon N°/N° de l'UTI – Vagono Nr. / UTI Nr.

Gare – Geležinkelio stotis Pays – Šalis

Adresse postale du transporteur – Vežėjo pašto adresas

Adresse du transporteur Charge de l'execution des instructions Vežėjo, įgalioto įvykdyti nurodymą, adresas

Empechement au transport – Vežimo kliūtis

A 1 1 L'envoi susmentionne a du etre arrete ä par suite de 1—I Aukščiau nurodyta siunta turėjo būti sulaikyta (kur) dėl

p | 1 L'envoi ne peut pas etre achemine par un autre itineraire D 1—1Krovinį galima gabenti toliau, sumokėjus papildomą važtos mokestį

r■> L'envoi peut etre achemine contre paiement des frais supplementaires via 1 1 Tolesnis transportavimas galimas mokant papildomą važtos mokestį

Vous etes prie de faire connattre vos instructions sans retard et d'y joindre le duplicata de la lettre de voiture si vous demandez une modification du destinataire ou du lieu de livraison. L'envoi sera achemine sur son lieu de livraison, sans attendre vos instructions, si l'empechement au transport vient ä cesser avant l'arrivee de ces instructions. S'agissant des frais, voir art. CIM 22 5 1 . Pour les envois en souffrance, voir art. 22 §§ 2 – 6 CIM.

Prašome nedelsiant duoti nurodymus. Jeigu keičiate gavėją arba išdavimo vietą, nurodymus pateikite kartu su važtaraščio dublikatu Jeigu prieš gaunant Jūsų nurodymą, vežimo kliūtis bus pašalinta, siunta bus gabenama toliau iki išdavimo vietos, nelaukiant nurodymų. Dėl išlaidų, žr. CIM 22 str. § 1, Siuntos, kurių negalima vežti,toliau žr. CIM 22 str. - 2 – 6 §§.

Instructions – Nurodymai

Mettre une IE] dans la case code en regard de l'instruction demandee – Reikalaujamą pakeitimą pažymėkite X atitinkamoje langelyje

kodas	Instructions – Nurodymai
☐ i	Renvoi ä l'expediteur au lieu d'expedition Grąžinti siuntėjui į išsiuntimo vietą
	A acheminer sur le lieu de livraison, des que l'empechement au transport aura cesse Pašalinus vežimo kliūtį, vežti toliau į geležinkelio paskirties stotį
☐ 3	A vendre Parduoti
☐ «	A livrer ä… (lieu de livraison) ä… (nom, adresse, pays, adresse e-mail ou numero de telephone ou de telecopieur) via… (itineraire) Vežti toliau į… (Išdavimo vieta) .... (kam – pavadinimas, adresas, šalis, e.p. adresas arba telefono ar fakso numeris) per..... (vežimo maršrutas).
☐ 5	A traiter comme suit (autres instructions):… Elgtis, kaip nurodyta (kiti nurodymai):...

Indications complementaires relatives aux codes 1 ä 5 1–5-o kodų papildomi duomenys

Traitement des instructions – Nurodymų nagrinėjimas

I Les modifications ont ete reproduites sur le duplicata de la lettre de voiture, qui a ete presente par l'ayant droit —I Pakeitimai nurodyti įgalioto atstovauti asmens pateiktame važtaraštyje Accord donne par le bureau de douane de depart — Leidimą išdavė išsiuntimo muitinė

Information du bureau de douane de depart non necessaire 1 Išsiuntimo muitinės informuoti nereikia

Lieu, date Signature de l'expediteur/du destinataire Vieta, data siuntėjo / gavėjo parašas

Lieu, date Signature du transporteur Vieta, data Vežėjo parašas

Priedas 9

14 punktas

Pranešimas apie krovinio išdavimo kliūtį – siuntėjo nurodymai

1 Bendroji informacija

Esant kliūčiai kroviniui išduoti pagal **14 straipsnį**, GĮ (vežėjas) gauna nurodymus iš siuntėjo, išskyrus tuos atvejus, kai ant važtaraščio yra siuntėjo žyma, jog krovinys turi būti jam nedelsiant gražinamas.

2 Veiksmai

2.1 Nurodymų gavimas

GĮ (vežėjas) gauna iš siuntėjo tinkamai įformintus rašytinius nurodymus. Žr. toliau pateikiamą pavyzdį. Siekiant paspartinti informacijos srautą, pirmenybė teikiama elektroninėms priemonėms tokioms, kaip internetas ar el. paštas. Šiuo tikslu nurodymams gauti www.cit-rail.org yra parengta atsisiunčiama forma, skirta užpildyti, išspausdinti ir persiųsti elektroniniu būdu. Rekomenduojama duomenis įrašyti tokia pat forma kaip pavyzdyje. Vietoj parašo galima naudoti antspaudą, mašininį apskaitos spaudą arba kitą tinkamą pasirašymo formą.

2.2 Nurodymų perdavimas

Siuntėjas perduoda GĮ (vežėjui) tinkamai įformintus rašytinius pavedimus. Duomenys turi atitikti toliau pateikiamą pavyzdį. Siekiant paspartinti informacijos srautą, pirmenybė teikiama elektroninėms priemonėms tokioms, kaip internetas ar el. paštas. Šiuo tikslu nurodymams duoti www.cit-rail.org yra parengta atsisiunčiama forma, skirta užpildyti, išspausdinti ir persiųsti elektroniniu būdu. Rekomenduojama duomenis įrašyti tokia pat forma kaip pavyzdyje. Jeigu, pateikiant nurodymą, nenaudojama iš anksto išspausdinta forma,

nurodymas surašomas kodais ir žodžiais. Vietoj parašo galima naudoti antspaudą, mašininį apskaitos spaudą arba kitą tinkamą pasirašymo formą.

3 Forma

Skiriamos šios formos

- Išdavimo kliūtis Perdavimo kliūtis
- Vežėjas GĮ (vežėjas)
- Važtaraštis: Vagono važtaraštis:

Pastaba: Nebūtina pateikti vagono važtaraščio dublikatą / elektroninį vagono važtaraštį.

Empechement ä la livraison – Išdavimo kliūtis

CIT 9

Expediteur (nom, adresse) – Siuntėjas (pavadinimas, adresas)

Identification de l'envoi – Siuntos identifikavimas

| Lettre de voiture CIM | | CIM važtaraštis

I I Lettre wagon CUV _| CUV vagono važtaraštis

Pays – Šalis Gare – Geležinkelio stotis

Entreprise Exp. N° |monė Siuntos Nr.

Destinataire (nom, adresse, pays) – Gavėjas (pavadinimas, adresas, šalis)

Prise en Charge, lieu, date – Priimta, vieta, data

mois-jour-heure Mėnuo-diena – valanda

Lieu de livraison – Išdavimo vieta

Wagon N°/N° de l'UTI – Vagono Nr. / UTI Nr.

Gare – Geležinkelio stotis Pays – Šalis

Adresse postale du transporteur – Vežėjo pašto adresas

Empechement ä la livraison – Išdavimo kliūtis

L'envoi susmentionne n'a pas pu etre livre pour les raisons suivantes: – Esamą siuntą nebuvo galima išduoti dėl šių priežasčių: :

^ Le destinataire refuse l'envoi – Gavėjas atsisako priimti krovinį dėlQ Le destinataire ne se presente pas, malgre l'avis qui lui a ete adresse.

□ pour ne pas l'avoir commande – Nepristatymo Nepaisant pranešimo, gavėjas neatvyksta.

□ par suite d avarie pažeidimo ... f~) Le destinataire ne peut pas etre atteint

□ par su, e de deterioration spontanee – Sugedimo U ^ E fä . njcht zu ermitteln [_J par suite d arrivee tardive – Pavėluoto atvežimo

C Autres motifs:...

g Le destinataire refuse le paiement – Gavėjas atsisako mokėti L_ Kitos priežastys

□ du prix du transport – važto mokestį O des droits de douane – muito mokestį

□ du remboursement – Išperkamąjį mokestį

Vous etes prie de faire connaitre vos instructions, sans retard, et d'y joindre le duplicata de la lettre de voiture, sauf si le destinataire ä refuse l'envoi. L'envoi sera livre au destinatair« si l'empechement ä la livraison vient ä cesser avant l'arrivee de vos instructions. S'agissant des frais, voir art. CIM 22 § 1 . Pour les envois en souffrance, voir art. 22 §§ 2 – 6 CIM.

Prašome Jus nedelsiant duoti nurodymus, įteikiant juos kartu su važtaraščio dublikatu, nebent gavėjas siuntą grąžino. Jeigu prieš gaunant Jūsų nurodymą, išdavimo kliūtis bus pašalinta, siunta bus išduota gavėjui, nelaukiant nurodymų. Dėl išlaidų, žr. CIM. 22 str. 1 § . Siuntos, kurių toliau negalima vežti, žr. CIM 22 str. 2-6 §.

Instructions – Nurodymai

Mettre une IE] dans la case code en regard de l'instruction demandee – Reikalaujamą pakeitimą pažymėkite X atitinkamoje langelyje

kodas	Instructions – Nurodymai
□ 1	Presenter ä nouveau l'envoi au destinataire; en cas de nouvel empechement, l'envoi est ä traiter selon Chiffre... Siuntą dar kartą pristatyti gavėjui; atsiradus naujai kliūčiai, vadovautis punktais ...
	Renvoi ä l'expediteur au lieu d'expedition Grąžinti siuntėjui į išsiuntimo vietą
□ 3	A vendre Parduoti
□ 4	A livrer ä... (lieu de livraison) ä... (nom, adresse, pays, adresse e-mail ou numero de telephone ou de telecopieur) via... (itineraire) Vežti toliau į... (Išdavimo vieta) .... (kam – pavadinimas, adresas, šalis, e.p. adresas arba telefono ar fakso numeris) per..... (vežimo maršrutas).
□ CJ1	A traiter comme suit (autres instructions):... Elgtis, kaip nurodyta (kiti nurodymai):...

Indications complementaires relatives aux codes 1 ä 5 1–5-o kodų papildomi duomenys

Traitement des instructions – Nurodymų nagrinėjimas

| Les modifications ont ete reproduites sur le duplicata de la lettre de voiture, qui a ete presente par l'ayant droit

---- Pakeitimai nurodyti įgalioto atstovauti asmens pateiktame važtaraštyje

----- ı Accord donne par le bureau de douane de depart

___ I Leidimą išdavė išsiuntimo muitinė

ı Information du bureau de douane de depart non necessaire I informuoti išvykimo šalies muitinę nebūtina.

Lieu, date Signature de l'expediteur/du destinataire Vieta, data siuntėjo / gavėjo parašas

Lieu, date Signature du transporteur Vieta, data Vežėjo parašas

10 priedas
4.5 punktas

Valiutų pavadinimai ir kodai

ALL	Lek albanais Albanijos lekas Albanian lek	HRK	Kuna croate Kroatijos kuna Croatian kuna	RON	Nouveau leu roumain Naujoji Rumunijos lėja New Romanian leu
AMD	Dram armenien Armėnijos dramas Armenian dram	HUF	Forint hongrois Vengrijos forintas Hungarian forint	RSD	Dinar serbe Serbijos dinaras Serbian dinar
BAM	Mark convertible Konvertuojama markė Convertible Mark	IQD	Dinar irakien Irako dinaras Iraqi dinar	RUB	Rouble russe Rusijos rublis Russian rouble
BGN	Lev bulgare Bulgarijos levas Bulgarian lev	IRR	Rial iranien Irano rialas Iranian rial	SEK	Couronne suedoise Švedijos krona Swedish krona
CHF	Franc suisse Šveicarijos frankas Swiss franc	LBP	Livre libanaise Libano svaras Lebanese pound	SYP	Livre syrienne Sirijos svaras Syrian pound
CZK	Couronne tcheque Čekijos krona Czech koruna	MAD	Dirham marocain Maroko dirhamas Moroccan dirham	TND	Dinar tunisien Tuniso dinaras Tunisian dinar
DKK	Couronne danoise Danijos krona Danish kröne	MKD	Denar macedonien Makedonijos dinaras Macedonian denar	TRY	Nouvelle livre turque Naujasis Turkijos svaras New Turkish lira
DZD	Dinar algerien Alžyro dinaras Algerian dinar	NOK	Couronne norvegienne Norvegijos krona Norwegian kröne	UAH	Hryvnia ukrainien Ukrainos grivina Hryvnia Ukrainian hryvnia
EUR	EURO	PKR	Roupie pakistanaise Pakistano rupija Pakistani rupee	USD	Dollar USA JAV doleris US dollar
GBP	Livre anglaise Anglijos svaras Pound sterling	PLN	Zloty polonais Lenkijos zlotas Polish zloty	XDR	Droit de tirage special (DTS) Valiutos apskaitos vienetas (XDR) Special drawing right (SDR)
GEL	Lari georgien Gruzijos laris Georgian lari				

Produced by:
International Rail Transport Committee
(CIT) Secretariat General Weltpoststrasse
20. CH-3015 Berne

Telefonas +41 31 350 01 90
Faksas +41 31 350 01 99
E.p. info(at)cit-rail.org
Internetas www.cit-rail.org